sollers

ST6

РУКОВОДСТВО ПОЛЬЗОВАТЕЛЯ

Благодарим за выбор продукции Соллерс!

Мы искренне рады, что вы стали владельцем автомобиля Соллерс, и благодарим вас за оказанные доверие и поддержку.Настоящее руководство применимо ко всем моделям данного автомобиля. Некоторые конструкции или возможности, описанные в настоящем руководстве, могут отсутствовать на приобретенной вами модели.

Чтобы гарантировать себе безопасность и комфорт при вождении нового автомобиля, внимательно прочтите настоящее руководство.

Официальный сервисный центр Соллерс предоставит удобное и эффективное обслуживание вашего автомобиля, - если у вас есть вопросы, комментарии или предложения, свяжитесь с нами в любое время.

Компания Соллерс оставляет за собой право вносить изменения в настоящее руководство без предварительного уведомления.

Благодаря совершенствованию качества продукции и технологий, внешний вид, интерьер салона и технические характеристики автомобилей компании постоянно улучшаются. Изображения, данные и инструкции в настоящем руководстве могут не соответствовать фактической ситуации, - просим вас понять и не использовать их в качестве доказательств для проверки и юридического заключения.

Краткий обзор

Запишите идентификационный номер автомобиля, чтобы при необходимости передать его в официальный сервисный центр Соллерс.

Номер шасси

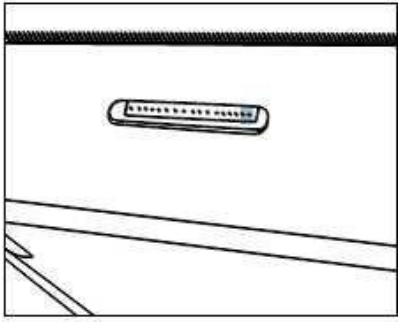

Номер шасси — это штамп VIN-кода. Он находится на раме спереди справа перед передним колесом.

Заводская табличка автомобиля

Заводская табличка автомобиля находится на правой стойке B.

СОДЕРЖАНИЕ

Глава I. Электронные системы……..3

I. Комбинация приборов 3

II. Прикуриватель.....18

III. Звуковой сигнал.....19

IV. Аудиосистема.....19

V. Ключ и замок зажигания 20

VI. Комбинированный переключатель 25

VII. Прочие переключатели 34

VIII. Система контроля давления в шинах (при оснащении).....38

IX. Система бесключевого входа и запуска двигателя (при оснащении)..... 39

X. Система помощи при парковке 45

Глава II. Электрические системы……48

I. Блок предохранителей 48

II. Блокировка двери с помощью пульта дистанционного управления.....50

III. Аккумулятор 52

IV. Система воздушного кондиционирования 56

V. Система полного привода с электронным управлением..... 63

VI. Регенерация фильтра сажевых частиц DPF (при оснащении).....65

Глава III. Кузов.....……..67

I. Места установки домкрата……..67

II. Панель приборов……...69

III. Двери и замки……..88

IV. Внутреннее освещение салона……....96

Глава IV. Шасси……108

I. Рулевое управление……108

II. Тормозная система……...111

III. Трансмиссия……121

Глава V. Управление автомобилем……...130

I. Проверка перед поездкой.....130

II. Вождение 133

III. Экономичное вождение 138

IV. Управление и обслуживание автомобилем при отрицательных температурах……141

Глава VI. Аварийные ситуации……..142

I. Буксировка……..142

II. Завоздушивание топливной системы…….143

III. Замена колеса……144

IV..Вызов экстренных оперативных служб с помощью кнопки ЭРА-ГЛОНАСС……...150

Глава VII. Техническое обслуживание.....153

I. Периодическое ТО……153

II. Обязательное обслуживание при обкатке……153

III. ТО и ремонт……..153

Размеры автомобиля……165

Динамические характеристики……....166

Глава I. Электронные системы

1. Комбинация приборов

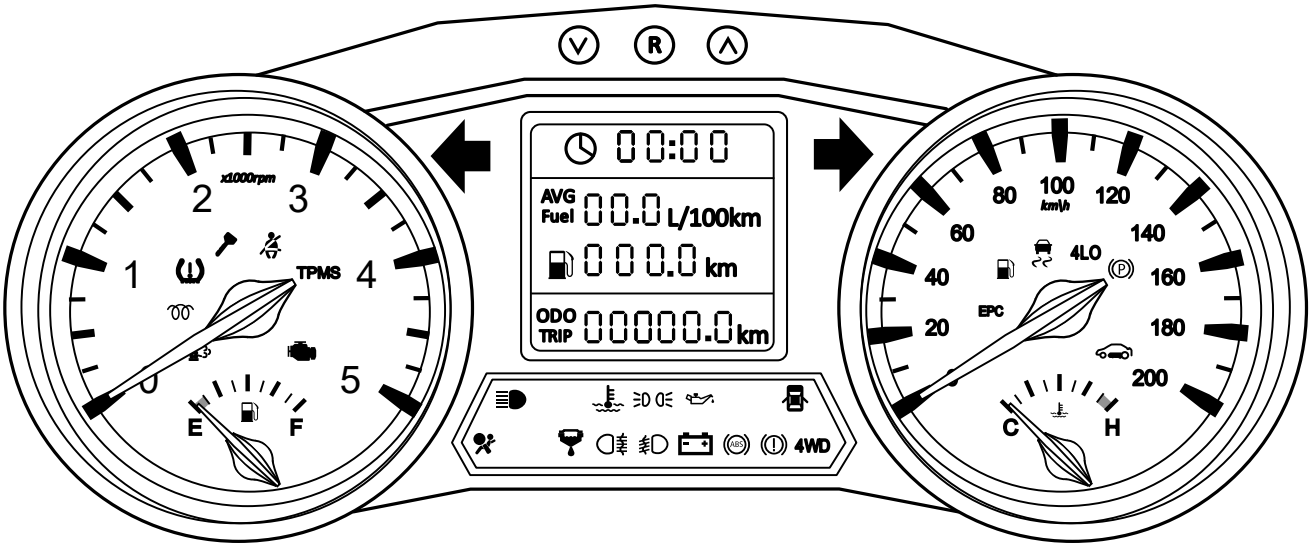

Тахометр двигателя

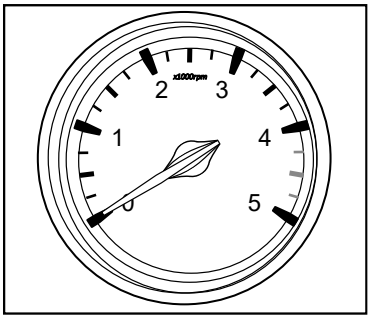

Тахометр отображает информацию по количеству оборотов двигателя (об/мин). Красная зона указывает на максимально допустимое число оборотов двигателя. Если стрелка находится в красной зоне, немедленно понизьте обороты двигателя. Несоблюдение этого требования приведет к серьезному повреждению двигателя. В течение периода обкатки автомобиля необходимо избегать высокого числа оборотов в минуту. Диапазон красной зоны определяется моделью двигателя.

Указатель уровня топлива

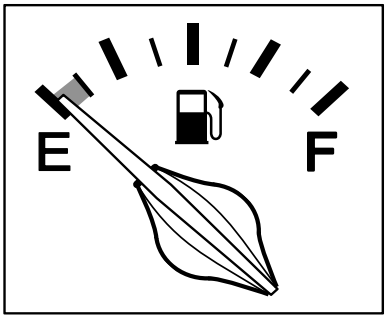

Указатель уровня топлива отображает приблизительное количество топлива в топливном баке. Символы «F» и «E» обозначают «полный» и «пустой» соответственно. Значение остатка топлива является наиболее точным, когда автомобиль находится на ровной поверхности. Когда автомобиль находится в состоянии торможения или ускорения, на извилистой или на неровной дороге, стрелка может колебаться влево, вправо.

Она вернется в устойчивое положение, когда движение станет стабильным. Тогда показания датчика будут точнее. Указатель уровня топлива работает только при включенном зажигании. Когда горит предупреждающий индикатор указателя уровня топлива, необходимо как можно скорее заправить автомобиль. После заправки автомобиля и включении зажигания указатель уровня топлива будет медленно перемещаться и отображать объём топлива, находящегося в баке. Ёмкость топливного бака – 76 литров. Не управляйте автомобилем при слишком низком уровне топлива. Если топливо в баке почти закончилось, в системе управления двигателем может возникнуть неисправность, которая приведет к повреждению каталитического нейтрализатора.

Спидометр

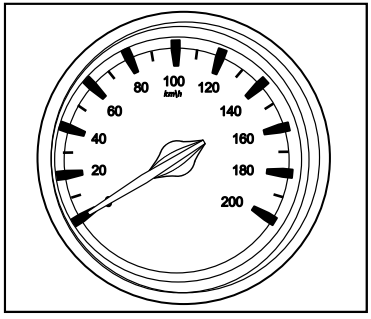

Спидометр отображает текущую скорость движения в км/ч. В течение периода обкатки автомобиля обратите внимание на возможные ограничения, приведенные в «Управление автомобилем».

Указатель температуры охлаждающей жидкости

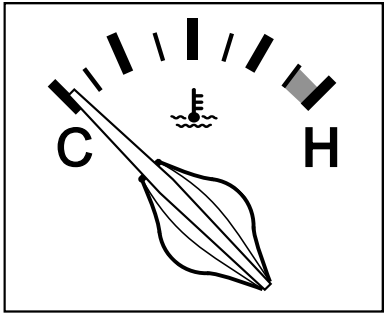

Указатель показывает температуру охлаждающей жидкости двигателя при включенном зажигании. Стрелка остается в зоне нормальной рабочей температуры при нормальном режиме вождения. Нахождение указателя в зоне правее седьмой полоски означает что температура охлаждающей жидкости превысила допустимое значение.

Незамедлительно и безопасно припаркуйте автомобиль и заглушите двигатель. Проверьте уровень охлаждающей жидкости и состояние приводного ремня. Если неисправность обнаружена, необходимо незамедлительно обратиться в официальный дилерский центр Соллерс. В случаях, когда сразу после запуска автомобиля стрелка указателя находится в допустимом диапазоне, старайтесь избегать работы двигателя на высоких оборотах и под большой нагрузкой. Не открывайте крышку расширительного бачка, когда температура двигателя слишком высока, иначе охлаждающая жидкость может вытечь из-за высокого давления и нанести повреждения. Дождитесь полного остывания двигателя, затем откройте крышку расширительного бачка.

Примечание

В зависимости от окружающей среды и условий вождения указатель температуры отображает фактическую разницу температур. Если температура окружающей среды ниже -30 или выше 70 градусов, это приведет к искажению данных отображения.

Аварийный звуковой сигнал

В приборную панель встроен звуковой сигнал, и он помогает водителю обратить внимание на соответствующую неисправность. Информация об аварийном звуковом сигнале представлена в таблице ниже:

Информация об аварийном звуковом сигнале			
Параметры	Приоритетность	Условие	Схема работы
Ручной тормоз не отпущен	1		Звучит сигнал
Предупреждение о непристегнутом ремне безопасности	2	Ремень безопасности не пристегнут при скорости выше 20 км/ч.	Сигнал звучит в течение 90 секунд с частотой включения 0,5 с и остановки 0,5 с.
Напоминание системы контроля расстояния при парковке	3	Для подробной информации обратитесь к описанию напоминания системы контроля расстояния при парковке.	Для подробной информации обратитесь к описанию напоминания системы контроля расстояния при парковке.

Маршрутный компьютер

Информационный прибор, отображающий информацию об одометре, промежуточном пробеге, запасе хода, среднем расходе топлива. В нем присутствуют настройки языка, сигнализации о превышении скорости, а также различные индикаторы неисправностей и напоминаний. Отображение информации и различные настройки осуществляются при включенном зажигании. При отсоединении аккумулятора все настройки сбрасываются.

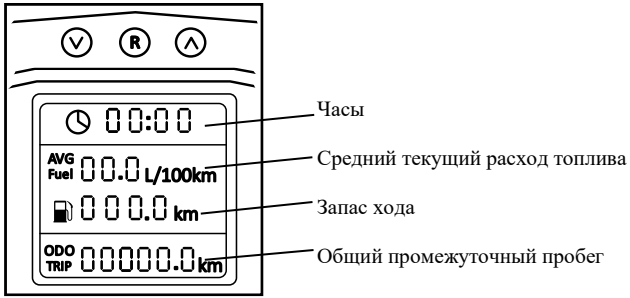

Часы: 24-часовой режим отображения с регулируемыми настройками.

Средний расход топлива: при включенном зажигания (двигатель не запущен) на дисплее отображается последний зафиксированный показатель среднего расхода топлива. После запуска двигателя, отображается средний расход топлива в текущий момент. Информация обновляется каждые 5 секунд.

Запас хода: показывается расстояние в соответствии с рассчитанным количеством топлива в топливном баке и текущим расходом топлива при движении. Запас хода зависит от текущего расхода топлива. При изменении дорожных условий или стиля вождения значения могут сильно колебаться, они не являются точными, приводятся для справки. «---» отображается, когда запас хода меньше 50 км.

Диапазон отображения промежуточного пробега от 0 км до 999,9 км с точностью до 0,1 км; диапазон отображения общего пробега - от 0 до 999999 км с точностью до 1 км.

Работа с кнопками: короткое нажатие (более 0,3 с и менее 2 с) кнопки «V» - выбор строки для отображения содержимого сверху вниз; короткое нажатие кнопки «Λ» - выбор строки для отображения содержимого снизу вверх. Когда выбрана определенная строка для отображения, она мигает.

Когда выбрано отображение часов, нажмите и удерживайте (2 секунды или более) кнопку «R», чтобы настроить часы. Нажмите «V» или «Λ», чтобы уменьшить или увеличить значение часа, затем нажмите «R». Отрегулируйте минуты и уменьшите или увеличьте значения минут, нажав кнопку «V» или «Λ». Когда отображается средний расход топлива или промежуточный пробег, нажмите и удерживайте кнопку «R», чтобы очистить значения среднего расхода топлива или промежуточного пробега.

Индикатор указателей поворота
Зеленый

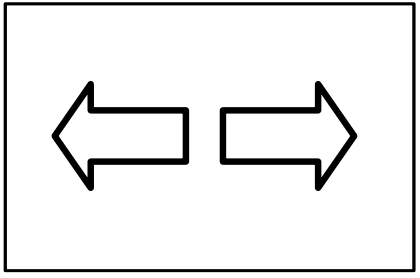

При использовании указателя поворота мигает индикатор, соответствующий выбранному направлению. Если период мигания индикатора указателей поворота очень короткий, это может быть вызвано неисправностью лампы указателя поворотов - другие водители не смогут увидеть сигналы. Для выявления неисправности обратитесь к официальному дилеру Соллерс. При включении аварийной сигнализации оба указателя поворотов мигают одновременно и вместе с ними все лампы поворотов в фонарях и фарах.

Индикатор дальнего света
Синий

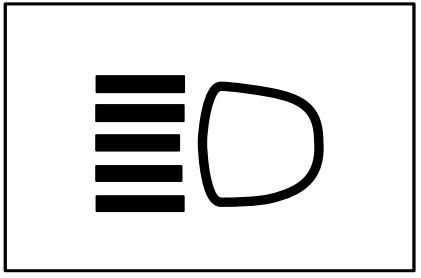

Данный индикатор загорается при включении дальнего света фар.

Индикатор габаритного фонаря
Зеленый

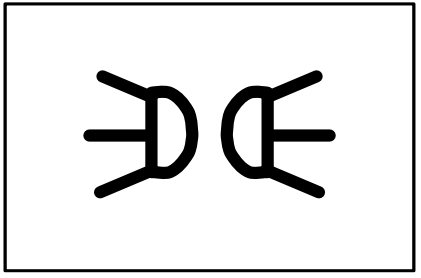

Во время включения габаритов с помощью комбинированного переключателя, а также зажигания в положении «ON», подсветка панели приборов уменьшится до 80%.

Индикатор системы зарядки аккумулятора Красный

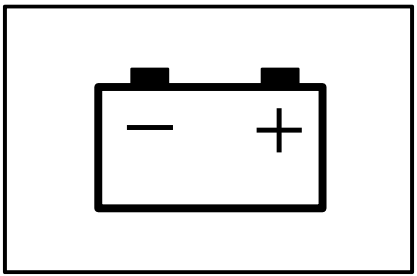

Данный индикатор загорается при включении замка зажигания и гаснет после запуска двигателя. Если индикатор продолжает гореть при работающем двигателе, это указывает на проблемы в системе зарядки. В таком случае рекомендуется выключить электрооборудование, используемое без крайней необходимости, например, аудиосистему, кондиционер, освещение салона. Не выключайте двигатель, т.к. для его повторного запуска будет израсходовано много энергии аккумулятора. Для проверки системы зарядки свяжитесь с официальным дилером Соллерс.

Индикатор давления моторного масла Красный

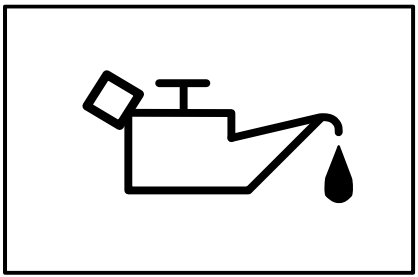

При недостаточном давлении масла или неисправности системы загорается соответствующий индикатор. В нормальных условиях индикатор давления моторного масла загорается при включении зажигания и гаснет после запуска двигателя. Если индикатор не гаснет после запуска двигателя или загорается во время движения, это указывает на недостаточный уровень моторного масла или возможную неисправность системы смазки двигателя.

В таком случае, в целях безопасности, остановите автомобиль, выключите двигатель, подождите несколько минут и проверьте уровень моторного масла. Если уровень масла низкий, долейте моторное масло до нужной отметки и запустите двигатель. Как можно скорее обратитесь в официальный сервисный центр Соллерс для диагностики автомобиля.

⚠ Предупреждение

Работа двигателя при включенном индикаторе давления моторного масла может привести к повреждению двигателя.

Индикатор неисправности тормоза
Красный

Свечение индикатора может указывать на различные неисправности тормозной системы. В таком случае не садитесь за руль, используйте эвакуатор или другие буксировочные устройства для отправки автомобиля в официальный сервисный Соллерс для обслуживания тормозной системы.

Когда тормозной жидкости мало или тормозная система находится в неисправном состоянии, загорается данный индикатор. Если индикатор загорается во время движения, нужно замедлиться и остановиться в безопасном месте, чтобы проверить уровень тормозной жидкости. Если после заполнения специальной тормозной жидкости DOT4, соответствующей всем характеристикам, и выключения индикатора, никаких других проблем не обнаружено, то нужно немедленно обратиться в официальный сервисный центр Соллерс для проведения диагностики тормозной системы.

Когда тормозная система неисправна, не эксплуатируйте автомобиль ни при каких обстоятельствах, это может привести к аварийной ситуации с причинением вреда здоровью.

Индикатор недостаточного уровня топлива
Желтый

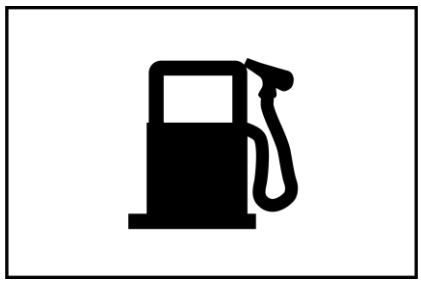

Индикатор загорается при низком уровне топлива в баке. Как можно скорее заправьте автомобиль. Если стрелка указателя направлена на отметку «E», следует немедленно заправить автомобиль. В случае продолжения движения без дозаправки имеется риск остановки двигателя и повреждения каталитического нейтрализатора.

Примечание

Можно проехать примерно 60 км после включения индикатора недостаточного уровня топлива.

Индикатор температуры охлаждающей жидкости
Красный

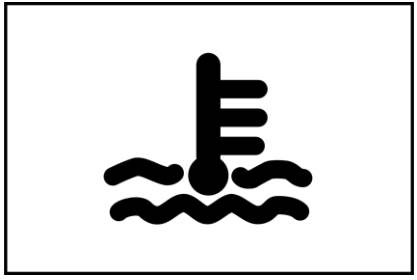

Свечение данного индикатора означает, что температура охлаждающей жидкости превышает норму. В таком случае немедленно остановите автомобиль, выключите двигатель, откройте крышку капота и проверьте уровень охлаждающей жидкости, а также ремень привода насоса системы охлаждения. При наличии признаков неисправности системы охлаждения обратитесь в официальный сервисный центр Соллерс для проведения диагностики тормозной системы.

Индикатор непристегнутого ремня безопасности водителя
Красный

Если горит данный индикатор, это означает, что ремень безопасности не пристегнут. Когда зажигание включается и переходит из положения «OFF» в положение «ON» или «START», загорается индикатор непристегнутого ремня безопасности. Пристегните ремень после запуска двигателя, индикатор погаснет.

Индикатор включения передних противотуманных фар
Зеленый

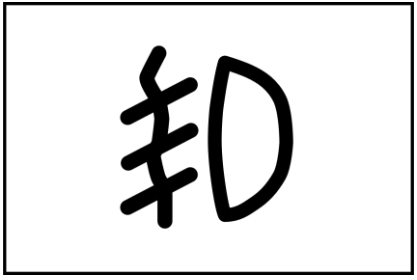

Данный индикатор загорается при включении передних противотуманных фар.

Индикатор включения задних противотуманных фонарей
Желтый

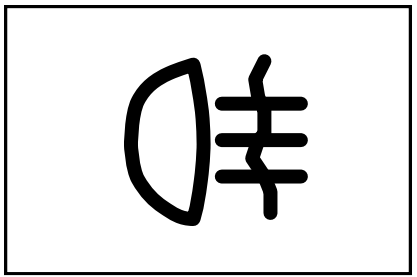

Данный индикатор загорается при включении задних противотуманных фар.

Индикатор неисправности ABS
Желтый

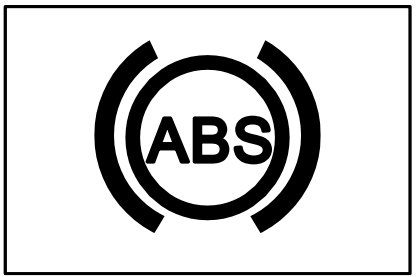

Этот индикатор неисправности антиблокировочной системы загорается при включении зажигания и гаснет через 3 секунды, что указывает на исправность и функциональную готовность системы ABS. Если индикатор постоянно горит или загорается при движении, или не загорается во время включения зажигания, это указывает на неисправность в работе системы ABS. При таких обстоятельствах тормозная система автомобиля сохраняет работоспособность без антиблокировочной функции. В таком случае как можно скорее обратитесь в официальный сервис Соллерс для проведения диагностики автомобиля.

Индикатор неисправности системы контроля отработавших газов
Желтый

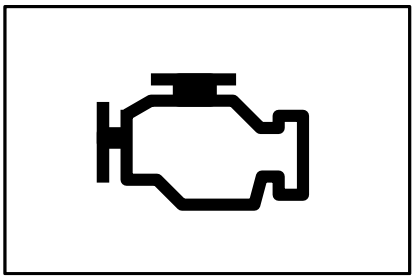

Данный индикатор является составляющей встроенной системы диагностики, которая контролирует процесс токсичности отработавших газов. Индикатор включен, когда элементы, относящиеся к регулировке и контролю токсичности выхлопных газов, неисправны или работают вне заданного диапазона, вследствие чего показатели выхлопных газов неудовлетворительны. Данный индикатор загорается при включении зажигания в положение «ON» и гаснет сразу после запуска двигателя.

Если индикатор загорается во время движения автомобиля или не загорается при включении зажигания, - это указывает на нестабильную работу или неисправность системы контроля отработанных газов. В таком случае как можно скорее обратитесь в официальный сервисный центр Соллерс для диагностики системы управления. Продолжительное движение в таких условиях может стать причиной дальнейшего повреждения компонентов системы контроля отработанных газов, а также существенно снизить эффективность ее работы.

Индикатор неисправности системы управления двигателем
Желтый

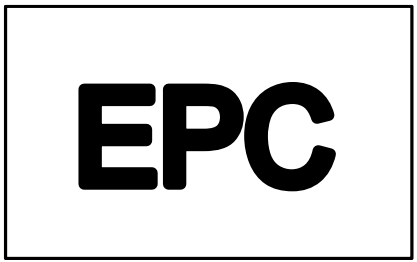

Когда замок зажигания переводится в положение «ON», индикатор загорится на 2 секунды, а затем погаснет. Если он не выключается через 2 секунды, это связано с кодом неисправности в модуле управления двигателем. Если индикатор не гаснет, незамедлительно обратитесь в официальный дилерский центр Соллерс для проведения диагностики автомобиля.

Индикатор системы подушек безопасности
Красный

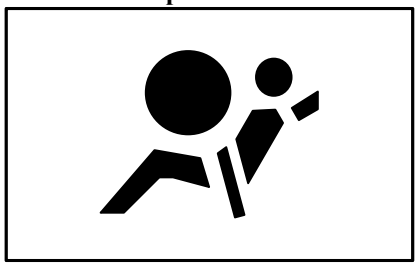

Индикатор системы подушек безопасности (SRS) загорается при включении зажигания в положении «ON» / запуске двигателя и гаснет через 6 секунд. Это указывает на функциональную готовность системы. Если индикатор не выключается или остается включенным во время вождения, или же мигает, а затем выключается, то система подушек безопасности неисправна, в этом случае необходимо обратиться в официальный сервисный центр Соллерс для диагностики системы подушек безопасности.

⚠ Предупреждение

Игнорирование индикатора системы подушек безопасности может привести к отказу подушек безопасности в случае столкновения!

Индикатор открытой двери
Красный

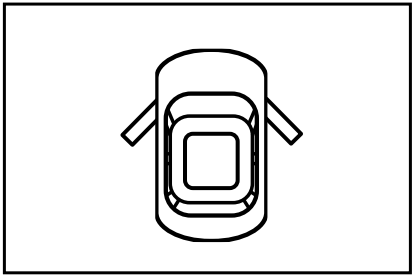

Если какая-либо дверь не закрыта или плохо закрыта, то загорается этот индикатор, чтобы напомнить, что нужно хорошо закрыть дверь. После правильного закрытия двери индикатор погаснет.

Индикатор работы ручного тормоза
Красный

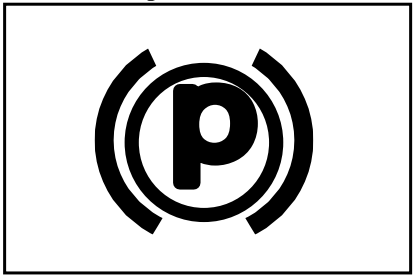

При включении замка зажигания в положении «ON» и активации ручного тормоза загорается индикатор. При отпускании ручного тормоза индикатор погаснет.

Индикатор противоугонной системы (при оснащении)
Желтый

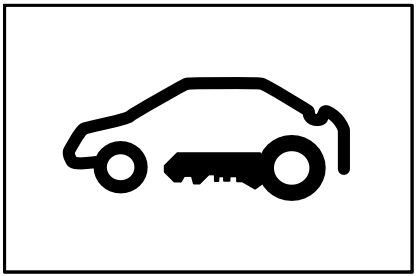

Если замок зажигания находится в положении «ON» и ключ успешно идентифицирован, индикатор гаснет и остается в отключенном состоянии. При ошибочной идентификации ключа индикатор мигает с интервалом 0,5 секунды. В таком случае автомобиль нельзя запускать.

Индикатор круиз-контроля (при оснащении)
Зеленый

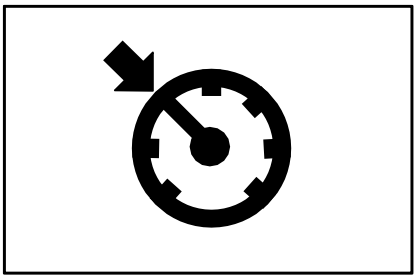

Если дорожные условия позволяют, можно включить круиз-контроль, нажав кнопку «SET», - загорится индикатор, и автомобиль перейдет в состояние круиза. Нажмите кнопку круиз-контроля, чтобы отменить его, или нажмите педаль тормоза, - индикатор погаснет, автомобиль выйдет из состояния поддержания заданной скорости движения.

Примечание

Переведите замок зажигания в положение «ON», - индикатор датчика топлива, индикатор указателя температуры жидкости, индикатор ремня безопасности и индикатор давления моторного масла загорятся на 3 секунды и выключатся после самодиагностики. Индикатор ABS, индикатор неисправности системы управления двигателем, индикатор подушки безопасности загорятся после самоконтроля индивидуального модуля управления.

Индикатор системы контроля давления в шинах (при оснащении)

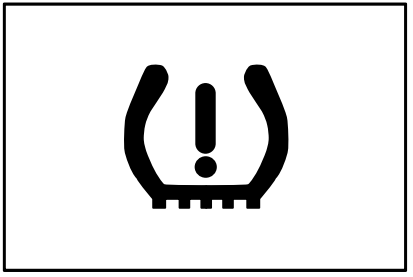

Данный индикатор загорается, когда в шинах определено слишком низкое / высокое давление воздуха, стремительное падение давления и чрезмерная температура.

Индикатор неисправности системы контроля давления в шинах (при оснащении)

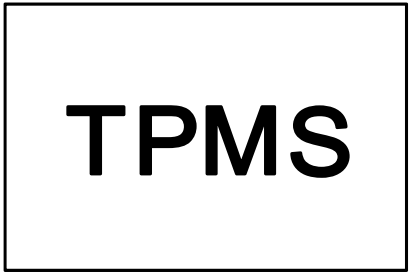

Данный индикатор загорается при неисправности системы контроля давления в шинах, например, при повреждении датчика давления в шинах.

Индикатор регенерации дизельного сажевого фильтра (при оснащении)

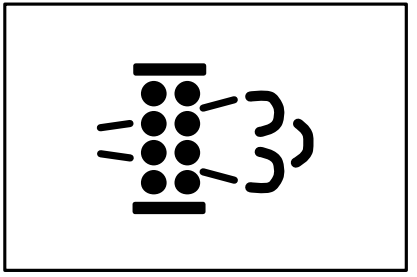

Данный индикатор загорается, если в системе контроля токсичности выхлопных газов скопилось много сажи и необходимо провести процесс регенерации, либо во время процесса регенерации сажевого фильтра.

Индикатор неисправности электронной системы контроля устойчивости (ESC) (при оснащении)

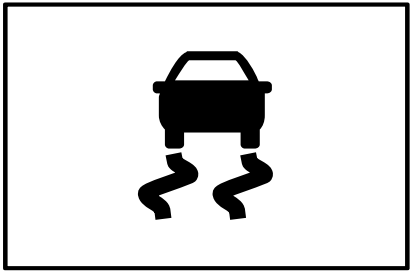

Индикатор ESC загорается при включении зажигания и гаснет примерно через 3 секунды. Система ESC постоянно контролирует параметры движения, при нормальных условиях индикатор ESC остается выключенным. Если во время движения индикатор мигает, это означает, что сцепление колес с дорожным полотном ухудшилось, и мощность автомобиля будет уменьшена. Если система ESC неисправна, индикатор горит постоянно. Обратитесь в официальный сервисный центр Соллерс, чтобы проверить систему.

Индикатор отключения электронной системы контроля устойчивости ESC (при оснащении)

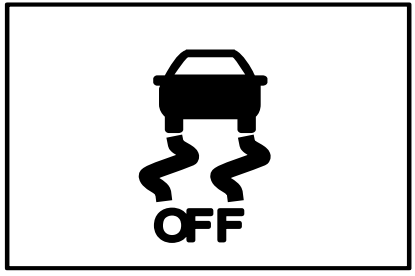

Нажмите кнопку переключателя ESC OFF, после этого загорится индикатор ESC OFF, указывая на то, что система ESC отключена.

Индикатор режима системы полного привода 4WD (при оснащении)

Индикатор горит, когда автомобиль двигается при включенном полном приводе.

Индикатор понижающей передачи на полном приводе (при оснащении)

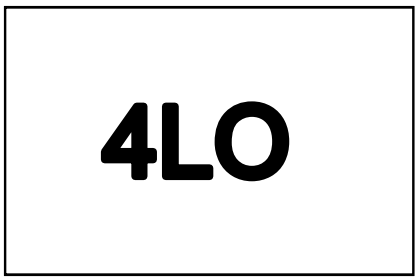

Индикатор горит, когда автомобиль двигается на пониженной передаче с подключенным полным приводом.

Система контроля дорожной разметки (при оснащении)

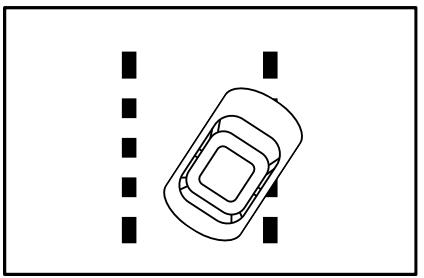

Система контроля дорожной разметки предназначена для предупреждения водителя об уходе с полосы движения.

II. Прикуриватель

(опционально)

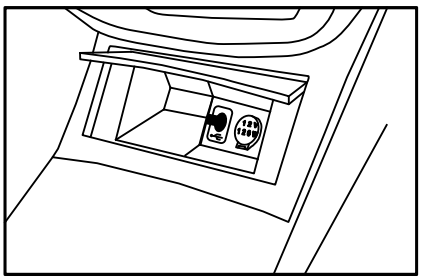

1. Нажмите на прикуриватель.
2. После нагрева, прикуриватель автоматически выдвигается для извлечения.
3. Зажгите сигарету от нагревательного элемента прикуривателя.
4. Снова поместите прикуриватель в гнездо.

III. Звуковой сигнал

Для активации звукового сигнала нажмите переключатель на рулевом колесе.

IV. Аудиосистема

Тип аудиосистемы автомобиля зависит от его комплектации. Для использования аудиосистемы вашего автомобиля обратитесь к руководству по эксплуатации CD/MP5, поставляемому с автомобилем.

V. Ключ и замок зажигания

Каждый автомобиль имеет 2 комплекта складных ключей с пластиковым ярлыком с кодом ключа.

.

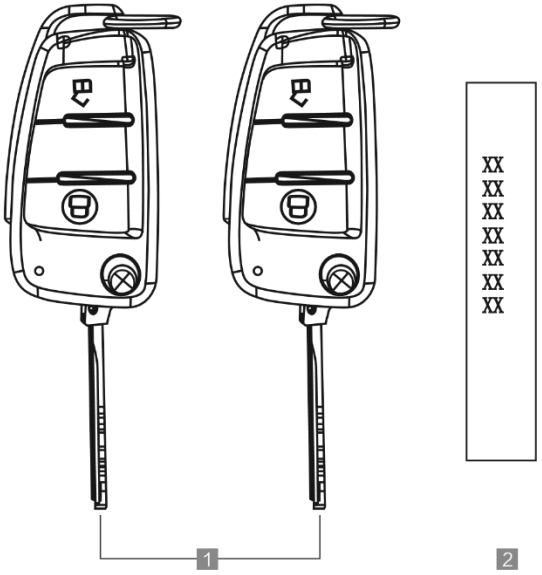

1 Складной ключ

2 Ярлык с кодом ключа. В случае утери ключа этот код необходимо предоставить для изготовления нового ключа. Данный ярлык рекомендуется хранить в надежном месте.

Дистанционное управление и складывание

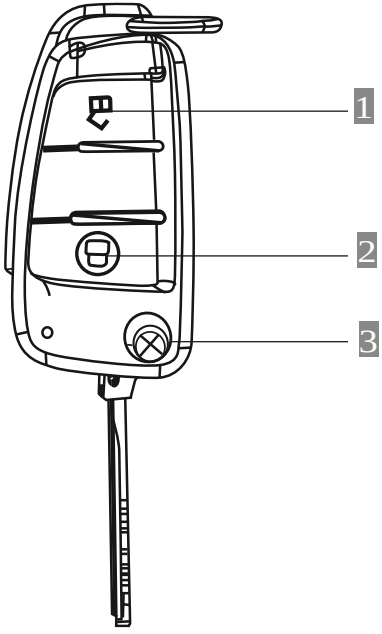

1 Кнопка разблокировки двери. Все двери разблокируются при нажатии данной кнопки, сигнал поворота загорится дважды.

2 Кнопка блокировки двери. Все двери заблокируются при нажатии данной кнопки, сигнал поворота загорится один раз.

3 Кнопка складывания. Нажмите на нее, чтобы сложить / разложить жало ключа.

- Чтобы разложить ключ, нажмите кнопку 3, чтобы зубчатая накладка ключа автоматически развернулась.
- Чтобы сложить ключ, нажмите кнопку 3 и сверните жало ключа вручную.

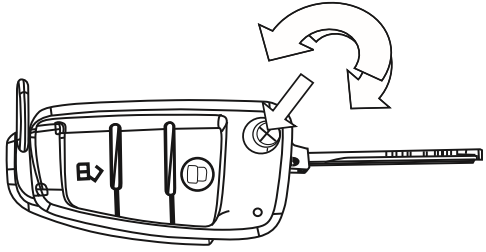

⚠ Не складывайте жало ключа, не нажав кнопку, иначе ключ может быть поврежден.

Замок зажигания

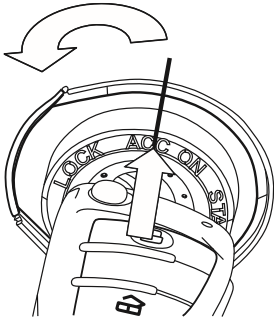

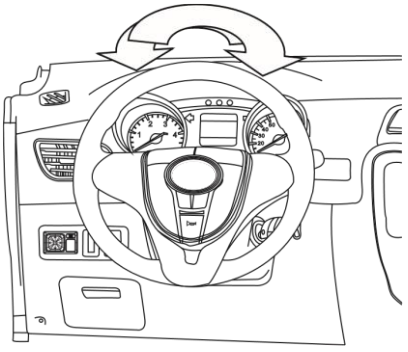

1 В положении «LOCK» рулевое колесо заблокировано, а ключ можно свободно вставить и извлечь.

2 В положении «ACC» доступны некоторые устройства, такие как радиоприемник, прикуриватель и т.д.

3 В положении «ON» все электрические устройства доступны. Некоторые индикаторы на приборной панели проходят самодиагностику. Обратитесь к описанию приборной панели.

4 Положение «START» используется для запуска двигателя, это положение автоматически переключается в положение «ON» после отпускания ключа.

Механическая разблокировка

Когда не выполняется разблокировка или блокировка с помощью пульта дистанционного управления, дверь можно механически разблокировать и заблокировать с помощью складного ключа.

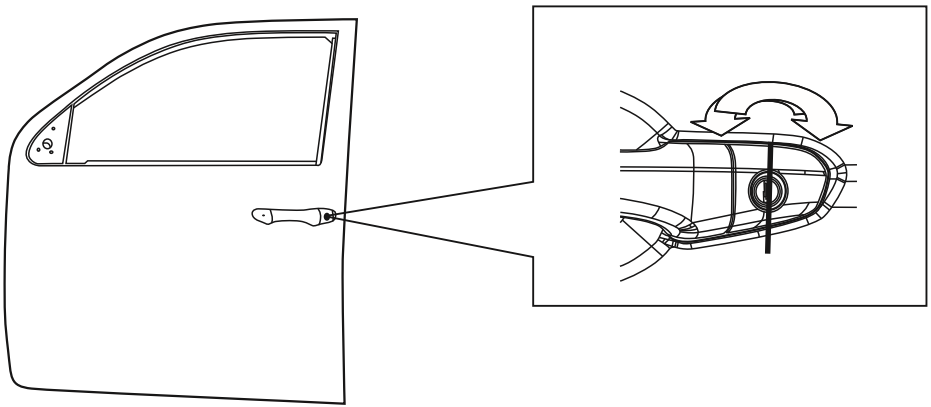

Разблокировка и блокировка путем поворота ключа

Примечание:

1. Поворот из положения "ACC" → в положение" LOCK"

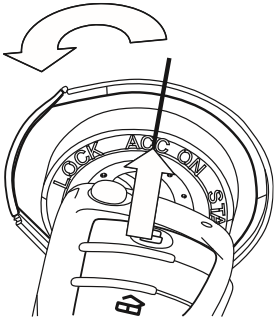

2. В положении "LOCK" руль не вращается.

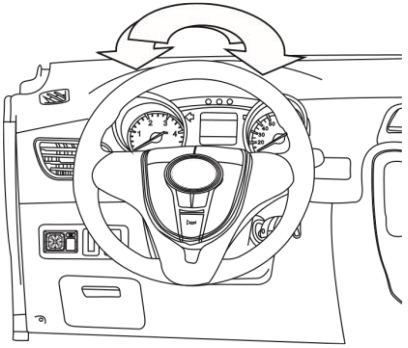

Для поворота ключа зажигания в положение LOCK из положения ACC нажмите на ключ и поверните. Рулевое колесо будет заблокировано и можно извлечь ключ.

3. Если индикатор постоянно горит на приборной панели при включенном зажигании, это свидетельствует о фазе прогрева впускного коллектора. Необходимо дождаться, когда индикатор погаснет и завести двигатель.

⚠ Избегайте следующих действий, которые могут привести к повреждению ключа:

◎ Сильное механическое воздействие (бросок, падение и т.д.).

◎ Избегайте воздействия высокой температуры на ключ (включая воздействие прямых лучей солнца).

◎ Избегайте воздействия высокой влажности на ключ.

◎ Избегайте контакта ключа с острыми, твердыми предметами.

◎ Не разбирайте ключ, это может сократить срок его службы. Если вам нужно заменить батарею, обратитесь к официальному дилеру Соллерс.

VI. Комбинированный переключатель

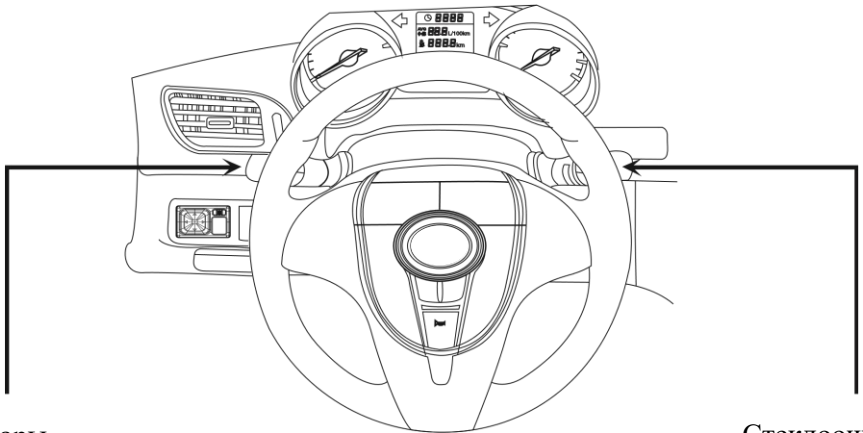

Фары

Стеклоочиститель

Рычаг переключения поворотов

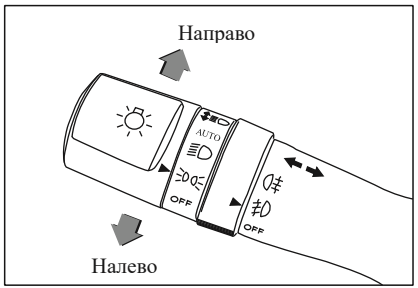

Используйте рычаг переключения сигнала поворота при перестроении, смене полосы движения.

Световой сигнал работает только при включенном зажигании.

Переведите вниз рычаг, чтобы повернуть налево. Переведите вверх рычаг для поворота направо.

В этот момент на комбинации приборов замигает соответствующий индикатор.

При возврате рулевого колеса для прямолинейного движения автомобиля рычаг автоматически возвращается в нейтральную позицию.

Переключатель фар головного света

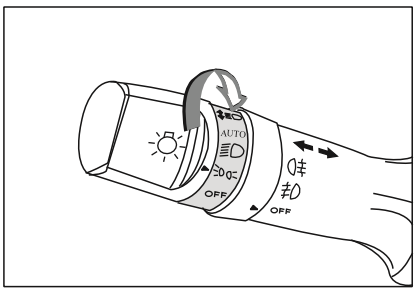

С помощью цилиндрической ручки переключателя на конце рычага переключения светового сигнала поворота и света фар можно управлять освещением. Поверните переключатель в положение , и вы сможете включить габаритные огни, подсветку номерного знака, фоновую подсветку панели приборов и фоновую подсветку консоли. Поверните переключатель в положение , и вы сможете включить вышеуказанные фары, а также фары головного света (ближний свет).

Переключатель фар головного света

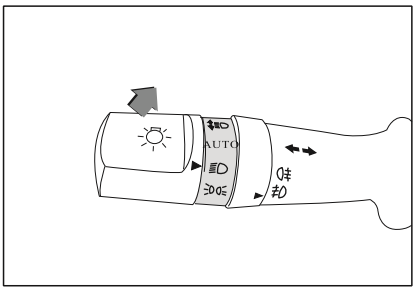

Поверните цилиндрическую ручку переключателя в положение на конце рычага переключения светового сигнала поворота и света фар, потяните рычаг переключателя вперед, пока не услышите «щелчок», указывающий на включение дальнего света. Индикатор дальнего света загорится на панели приборов при включении дальнего света. Чтобы переключиться на ближний свет, просто потяните рычаг переключателя на себя.

Сигнализация фарами головного света

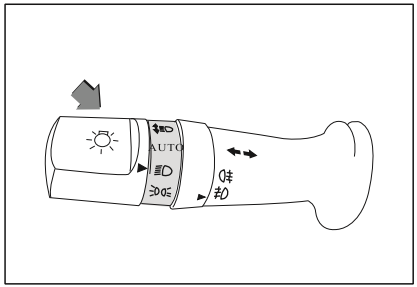

Чтобы включить сигнализацию дальним светом фар, слегка потяните на себя рычаг переключения светового сигнала поворота и света фар, а затем отпустите его. Дальний свет загорится и погаснет. Даже если рычаг переключения светового сигнала поворота и света фар остается в положении OFF, головные фары могут мигать. Слегка потяните на себя рычаг переключения светового сигнала поворота и света фар и удерживайте его - дальний свет не погаснет, пока вы не отпустите рычаг.

Управление освещением в режиме AUTO (при оснащении)

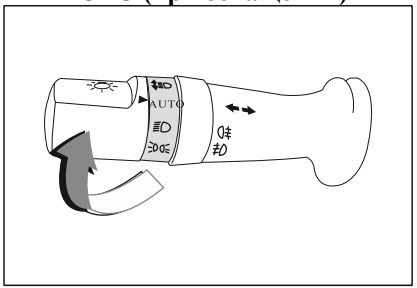

При повороте цилиндрической ручки на конце рычага переключения светового сигнала поворота и света фар в положение AUTO запускается система автоматического управления освещением. В зависимости от яркости естественного освещения происходит автоматическое управление включением/ выключением ближнего света фар, габаритных огней и фоновой подсветки. Когда снаружи становится темно, например, когда автомобиль выезжает в сумерки, ночь или в туннель и т. д., автоматически включается ближний свет фар. Габаритные огни и фоновая подсветка срабатывают, как только датчик освещенности обнаруживает, что уровень естественного света падает ниже определенной яркости. Когда на снаружи снова станет светло, вышеуказанные фары погаснут.

⚠ Внимание

- Когда ключ повернут в положение ON или двигатель работает, поверните цилиндрическую ручку в положение AUTO на конце рычага переключения светового сигнала поворота (рычаг переключения света фар). Таким образом запустится система автоматического управления освещением.
- Датчик может не отреагировать на снижение освещённости, вызванное туманом, дождем и дымом. То есть при густом тумане, влияющем на видимость в дневное время, фары не включатся автоматически. В таком случае необходимо включить свет вручную.

Функция «Проводи меня домой»

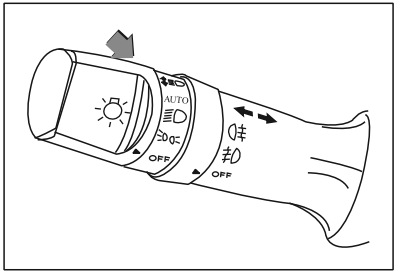

Вынув ключ из замка зажигания в положении LOCK, потяните рычаг переключения светового сигнала поворота (рычаг переключения света фар) в направлении рулевого колеса и затем отпустите его. Включится функция "Проводи меня домой", после чего фары будут гореть постоянно в течение 30 секунд.

Включение противотуманных фар и фонарей

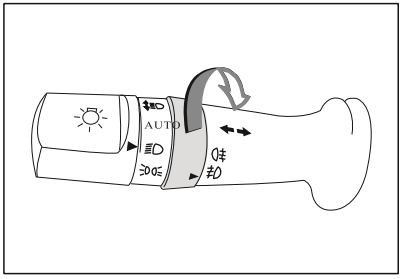

Переключатель передних и задних противотуманных фар находится на рычаге переключения светового сигнала поворота и света фар. Когда цилиндрическая ручка на конце рычага находится в положении или , вы можете повернуть средний сектор рычага в положение , чтобы включить передние противотуманные фары. Вместе с этим на панели приборов загорится подтверждающий индикатор. Когда передние противотуманные фары включены, переведите центральный сектор рычага в положение и отпустите, включатся задние противотуманные фонари.

На панели приборов загорится подтверждающий индикатор . Чтобы в это время выключить задние противотуманные фонари, установите и отпустите ее. Соответствующий индикатор на панели приборов погаснет.

Переключатель стеклоочистителя и стеклоомывателя

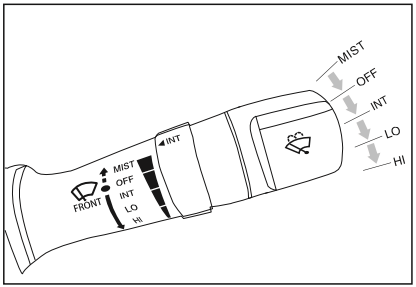

Ручка управления используется для управления стеклоочистителем и стеклоомывателем. Когда замок зажигания находится в положении ON, стеклоочиститель и стеклоомыватель находятся в рабочем состоянии. Ручка управления имеет пять переключений:

1. MIST: Единовременная очистка
2. OFF: Выключение
3. INT: Прерывистая очистка
4. LO: Очистка на низкой скорости
5. HI: Очистка на высокой скорости

Единовременная очистка

Если стеклоочиститель работает в медленном режиме, переведите рычаг в положение MIST, и стеклоочиститель будет вытирать воду на высокой скорости, пока вы не отпустите рычаг.

Прерывистая очистка

Переместите ручку управления вниз в положение INT и отрегулируйте интервал времени, вращая ручку на рычаге управления.

Очистка на низкой скорости

Переместите ручку управления вниз в положение LO, и стеклоочиститель начнет двигаться с низкой скоростью.

Очистка на высокой скорости

Переместите ручку управления вниз в положение «HI», и стеклоочиститель начнет двигаться с высокой скоростью.

Выключение переднего стеклоочистителя

Переведите ручку управления в положение OFF, и стеклоочиститель перестанет работать.

Работа стеклоомывателя

Включите зажигание и потяните ручку на себя. Омыватель ветрового стекла начнет распылять омывающую жидкостьна ветровое стекло. Отпустите ручку, и стеклоомыватель перестанет работать.

⚠ Внимание

- Распылитель воды не должен работать более 15 секунд подряд. Запрещается включать стеклоомыватель, если в бачке нет омывающей жидкости.
- При отрицательных температурах необходимо использовать незамерзающую жидкость.

Замена щетки стеклоочистителя

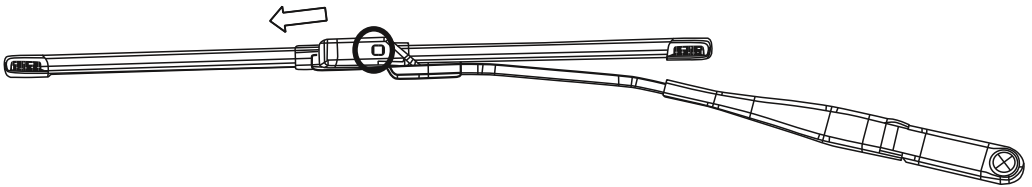

1. Поднимите поводок 2. Нажмите на фиксатор 3. Удерживая фиксатор, потяните щетку

Внимание

- Заправляйте бачок омывателя только специальной жидкостью, предназначенной для омывателя, или чистой водой.
- При отрицательной температуре воздуха пользуйтесь только специальной низкозамерзающей жидкостью для омывателей.
- Периодически проверяйте и своевременно добавляйте жидкость для омывателей.
- Распылитель воды не должен работать более 15 секунд подряд. Запрещается включать стеклоомыватель, если в бачке нет жидкости для омывателей.
- При эксплуатации стеклоочистителя при низких температурах проверяйте, не примерзли ли щетки к ветровому стеклу, иначе двигатель может сгореть.
- Регулярно проверяйте поверхность щетки на предмет накопления грязи или других загрязнений. В противном случае она может не работать должным образом.
- Не используйте стеклоочиститель на сухой поверхности лобового стекла, иначе он поцарапает стекло, и щетка будет преждевременно изнашиваться.
- Щетка является расходным материалом и изнашивается. Рекомендуется менять ее два-три раза в год, чтобы обеспечить хороший очищающий эффект.

Главный переключатель электрического стеклоподъемника

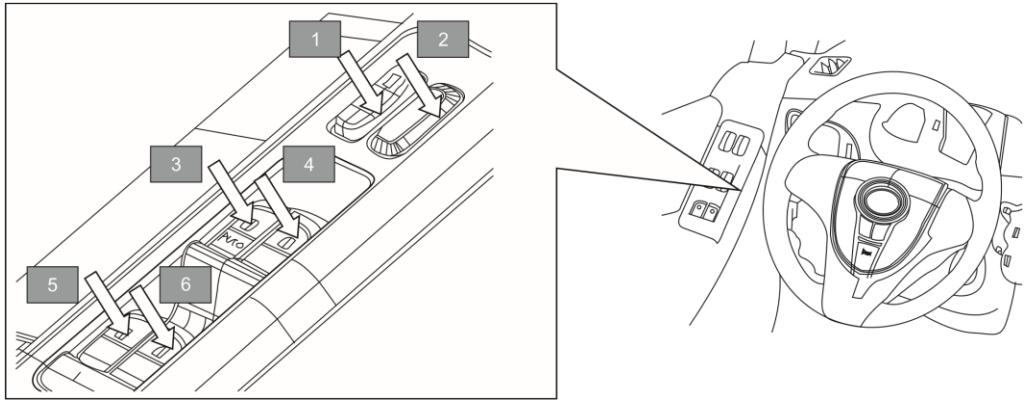

1. Клавиша управления дверным замком. Нажмите на переднюю часть, чтобы заблокировать дверь, нажмите на заднюю часть, чтобы разблокировать дверь.
2. Переключатель блокировки окон. После его нажатия все окна блокируются.
3. Управляя главным стеклоподъемником, можно поднимать и опускать окна.
4. Автоматическое опускание всех окон до конца возможно только со стороны водителя.
4. Переключатель стеклоподъемника правой двери.
5. Переключатель стеклоподъемника левой задней двери.
6. Переключатель стеклоподъемника правой задней двери.

Вспомогательный электрический стеклоподъемник (3 двери)

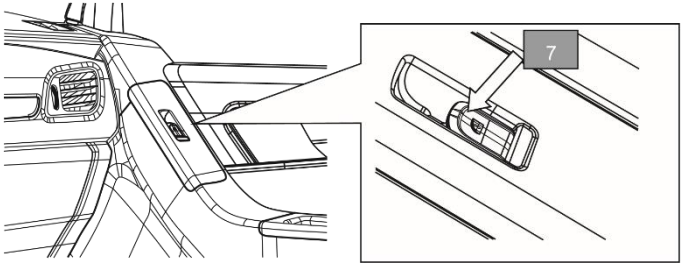

7. Передняя правая дверь, левая и правая задние двери имеют независимый вспомогательный переключатель.

⚠ Внимание

- Когда ребенок в машине, пожалуйста, заблокируйте окно во избежание какой-либо травмы.
- При подъеме стекол с помощью стеклоподъемника убедитесь, что ничто не находится в проеме окна.
- Убедитесь, что стекла полностью подняты, когда покидаете автомобиль.

Главный переключатель электрического стеклоподъемника Подъем стекол одной кнопкой (при оснащении)

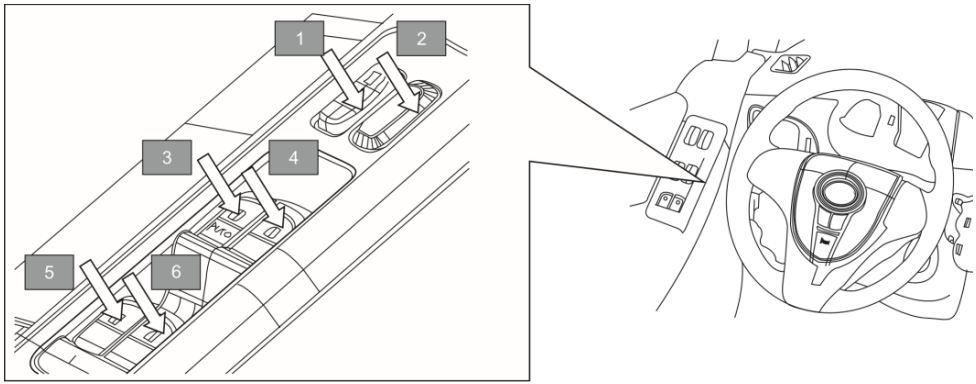

1. Центральный переключатель дверного замка. Нажмите на переднюю часть, чтобы заблокировать дверь, нажмите на заднюю часть, чтобы разблокировать дверь.
2. Переключатель блокировки окон. После его нажатия все окна блокируются.
3. При помощи главного стеклоподъемника можно поднимать и опускать окна. Когда кнопку поднимают или опускают дважды, окно автоматически поднимается или опускается до конца.

4. Стеклоподъёмник правой передней двери – работает аналогично главному стеклоподъёмнику.
5. Стеклоподъёмник левой задней двери - работает аналогично главному стеклоподъёмнику.
6. Стеклоподъёмник правой задней двери - работает аналогично главному стеклоподъёмнику.

VII. Прочие переключатели

Переключатель регулировки зеркала заднего вида

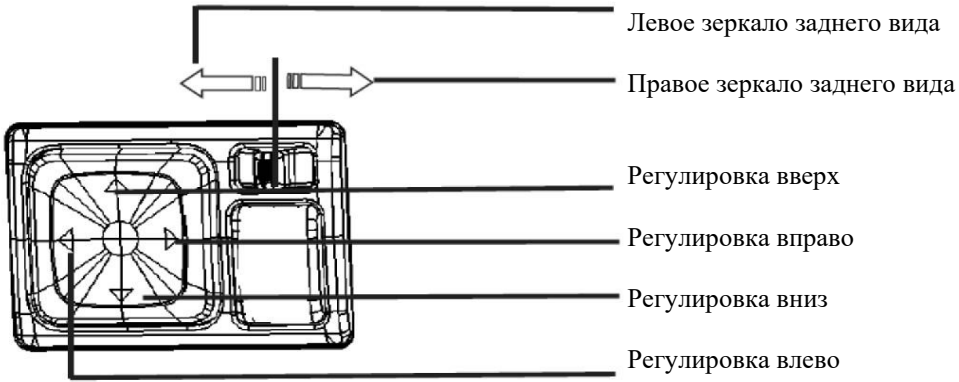

Используйте этот переключатель для настройки зеркала заднего вида.

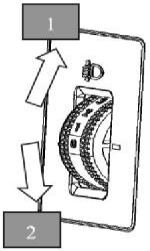

Корректор наклона фар
Водитель может отрегулировать уровень светотеневой границы ближнего света фар.
1. Нужно прокрутить вверх, чтобы поднять светотеневую границу;
2. Нужно прокрутить вниз, чтобы опустить светотеневую границу.

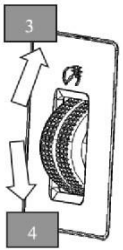

Переключатель регулировки подсветки панели приборов
3. Нужно прокрутить вверх, чтобы увеличить интенсивность подсветки панели приборов
4. Нужно прокрутить вниз, чтобы уменьшить интенсивность подсветки панели приборов

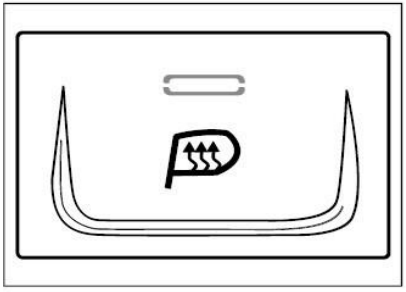

Переключатель обогрева наружного зеркала заднего вида*
Когда замок зажигания автомобиля находится в положении «ON», нажмите переключатель обогрева наружного зеркала заднего вида для включения функции обогрева зеркального элемента и устранения запотевания и влаги.

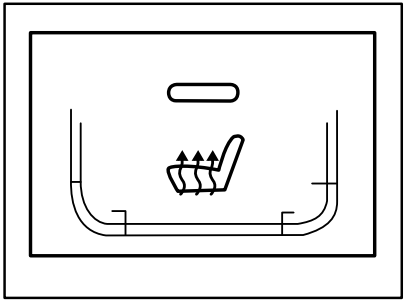

Переключатель обогрева водительского сиденья (при оснащении) Нажмите эту кнопку, когда зажигание автомобиля включено. Водительское сиденье начнет нагреваться и загорится индикатор; нажмите эту кнопку еще раз, сиденье перестанет нагреваться, и индикатор погаснет.

⚠ Внимание

- Не используйте какие-либо острые предметы на внутренней стороне заднего стекла – вызванные подобными действиями повреждения нагревательного элемента не являются гарантийными. Не закрепляйте на стекле при помощи липкой ленты временный номерной знак автомобиля, не наносите на стекло тонировочную пленку.
- Плохая видимость из окон автомобиля увеличивает вероятность дорожно-транспортных происшествий или травм, поэтому необходимо правильно использовать функции предотвращения запотевания и размораживания.

Многофункциональный переключатель рулевого колеса

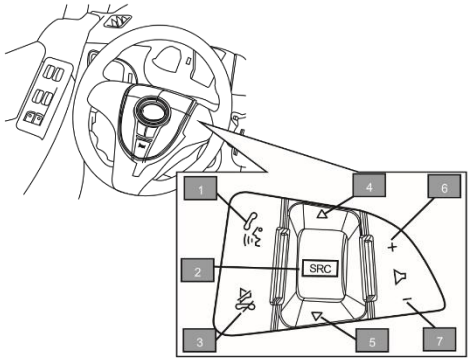

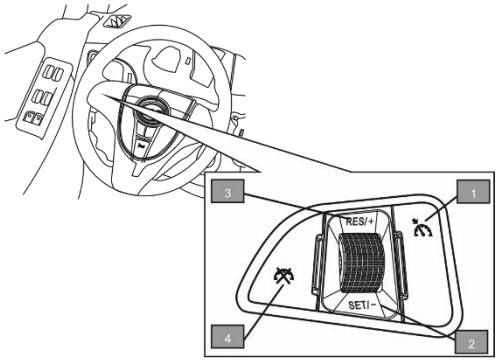

1. Ответ на телефонный звонок по Bluetooth.
2. Переключатель радио и Bluetooth.
3. Отключение звука радио или завершение разговора.
4. Следующая радиочастота или следующая песня.
5. Последняя радиочастота или последняя песня.
6. Увеличить громкость.
7. Уменьшить громкость.

1. Главный переключатель круиз-контроля. После нажатия автомобиль переходит в ожидание включения круиза, затем нажмите SET, чтобы активировать режим.
2. SET/-. Потяните вниз и нажмите главный переключатель круиз-контроля, затем нажмите его, чтобы войти в режим круиз-контроля. Во время движения опустите вниз, чтобы уменьшить скорость.
3. RES/+. Потяните вверх или нажмите на тормоз или сцепление, чтобы выйти из режима круиз-контроля, затем нажмите RES/+, чтобы сразу возобновить режим круиз- контроля, и потяните вниз, находясь в режиме круиз-контроля, чтобы увеличить скорость.
4. CANCEL. Находясь в режиме круиз-контроля, нажмите эту кнопку, чтобы отменить включённую функцию.

VIII. Система контроля давления воздуха в шинах (при оснащении)

Данная модель может быть оснащена системой контроля давления в шинах, которая отслеживает давление и температуру в шинах автомобиля в режиме реального времени. Когда давление или температура в шинах выходят за эталонные значения, загорается индикатор на комбинации приборов.

Индикатор давления в шинах

Когда в шине имеется чрезмерно низкое / высокое давление, стремительная утечка воздуха и высокая температура, загорится индикатор, и бортовой компьютер отобразит информацию.

Индикатор неисправности системы контроля давления воздуха в шинах

Данный индикатор загорается при неисправности системы давления в шинах, например, при повреждении датчика давления в шинах.

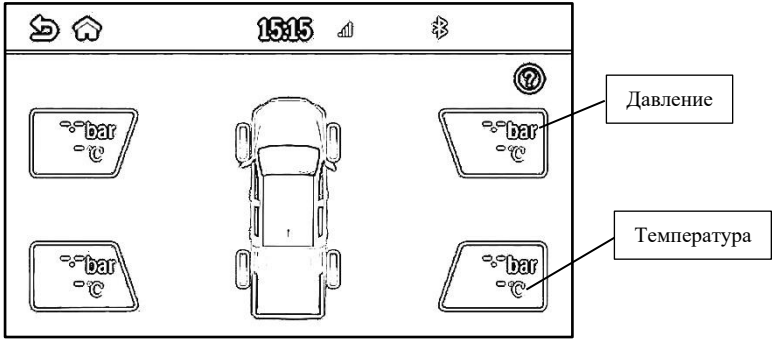

⚠ Внимание

- Так как номера датчиков давления в шинах запоминаются в модуле, то при замене датчика необходимо повторно его запрограммировать.
- При замене шин обратите внимание на синхронизацию датчика. Будьте осторожны во избежание повреждения датчика. Проводить замену датчика давления в шинах рекомендуется у официального дилера.

IX. Система бесключевого доступа и запуска двигателя (PEPS) (при оснащении)

PEPS означает систему бесключевого доступа и запуска без ключа, то есть пользователю не нужно вынимать ключ, чтобы открыть дверь. Для запуска двигателя необходимо нажать на кнопку Start, при этом смарт-ключ должен находиться в салоне автомобиля. Система бесключевого доступа и запуска двигателя использует технологию радиочастотной идентификации RFID и систему распознавания идентификационного кода транспортного средства.

Смарт-ключ

Один автомобиль оснащен двумя интеллектуальными ключами.

Замена батареи смарт-ключа

1. Исходное состояние

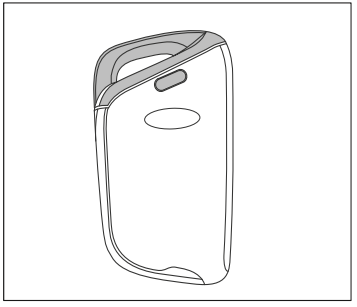

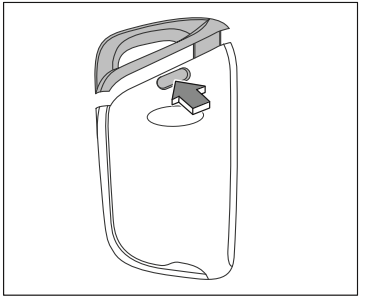

2. Нажмите кнопку и вытяните механический ключ.

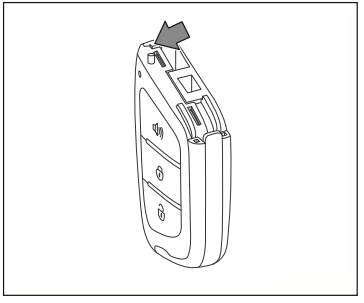

3. Фиксатор на верхнем корпусе нужно слегка наклонить, а затем корпус можно разъединить через образовавшийся в нем зазор.

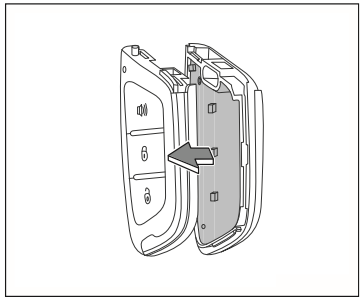

4. Отделите печатную плату

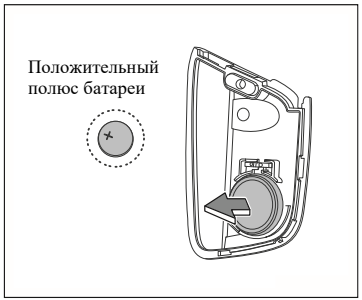

5. Замените батарею (положительный полюс батареи направлен вниз).
6. Чтобы собрать смарт-ключ, выполните указанные выше действия в обратном порядке.

Процедура извлечения механического ключа

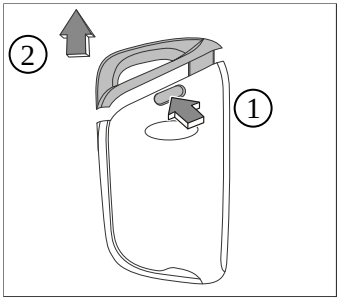

1. Нажмите кнопку извлечения механического ключа.
2. Вытяните механический ключ.
3. Для сборки ключа установите обратно механический ключ до щелчка.

Способ работы

Работа дистанционного управления

При отсутствии механического ключа с помощью дистанционного управления можно выполнить следующие функции.

Блокировка с помощью дистанционного управления

1. Закройте все двери.
2. Нажмите кнопку блокировки смарт-ключа, находясь недалеко от автомобиля 🔒.
3. Все двери блокируются одновременно, мигает указатель поворота и звучит звуковой сигнал, указывая на то, что автомобиль находится в режиме сигнализации.

Примечание

- Если левая передняя дверь автомобиля не закрыта, автомобиль не выполнит блокировку.
- Если любая из остальных дверей не закрыта, нажмите кнопку блокировки на ключе дистанционного управления. Автомобиль заблокируется, но не перейдет в режим охраны. После закрытия всех дверей автомобиль перейдет в режим охраны.

Разблокировка с помощью дистанционного управления

1. Нажмите кнопку разблокировки смарт-ключа 🔓;
2. Все двери разблокируются одновременно, указатели поворота мигают дважды, показывая, что автомобиль вышел из режима охраны.

Примечание

После того, как режим охраны автомобиля был отключен с помощью пульта дистанционного управления, откройте дверь в течение 30 секунд, в противном случае все двери будут заблокированы автоматически.

Бесключевой доступ

Бесключевая блокировка

1. Закройте все двери.
2. Нажмите на микровыключатель на ручке двери. При этом смарт-ключ должен находиться в кармане.
3. Все двери запираются одновременно, указатель поворота мигает, указывая на то, что автомобиль находится в режиме охраны.

Примечание

- Если левая передняя дверь автомобиля не закрыта, автомобиль не выполняет блокировку.
- За исключением левой передней двери, если какие-либо из трех других дверей (задняя откидная дверь или моторный отсек) не закрыты должным образом, автомобиль можно заблокировать, но он не перейдет врежим охраны после нажатия микровыключателя на ручке двери. После закрытия всех дверей автомобиль переходит в режим охраны.

Бесключевая разблокировка

1. Поднесите интеллектуальный ключ к автомобилю и нажмите микровыключатель на наружной ручке двери или микровыключатель задней двери.
2. Все двери разблокируются одновременно, а указатели поворота мигают дважды, показывая, что автомобиль вышел из режима охраны.

Примечание

После нажатия микровыключателя для выхода из режима охраны автомобиля откройте дверь в течение 30 секунд. В противном случае все двери будут автоматически заблокированы.

⚠ Предупреждение

- Если в салоне автомобиле находится еще один ключ, то блокировки дверей не произойдет.
- Если в автомобиле находится ключ, второй ключ должен находиться снаружи автомобиля, и, когда кто-то нажимает кнопку микровыключателя дверной ручки для выполнения бесключевой блокировки, автомобиль будет автоматически разблокирован и включится сигнализация (См. Сигнал тревоги 1, «Ключ оставлен в автомобиле»).

⚠ Внимание

Функция доступа не работает должным образом в следующих условиях:

- После нажатия микровыключателя на внешней ручке двери автомобиля для выполнения блокировки микровыключатель нужно нажать повторно через короткое время для выполнения разблокировки, и наоборот;
- После блокировки автомобиля центральным замком функция бесключевого доступа будет отключена;
- После того, как автомобиль был заблокирован с помощью пульта дистанционного управления, функция бесключевого доступа будет отключена;
- При использовании механического ключа функция бесключевого доступа будет отключена;
- Когда смарт-ключ находится не там, где нажимается микровыключатель.

Система бесключевого доступа

Автомобиль оборудован бесключевой системой, то есть, когда смарт-ключ находится в зоне обнаружения автомобиля, водителю не нужен механический ключ после попадания в автомобиль. Автомобиль можно запустить, нажав выключатель Start на приборной панели.

Переключение замка зажигания

1. Разместите смарт-ключ в автомобиле, выберите передачу N и не нажимайте на педаль сцепления.
2. Нажмите переключатель, чтобы переключить зажигание с OFF на ACC.
3. Нажмите переключатель еще раз, чтобы сменить режим питания с ACC на IG ON.
4. Нажмите переключатель еще раз, чтобы сменить режим питания с IG ON на OFF, отключив источник питания.

Примечание

- Когда питание находится в режиме ACC или ON, индикатор замка зажигания горит желтым.
- Когда передача находится не в нейтральном положении, из режима ACC невозможно перейти в положение OFF.

Запуск одним нажатием

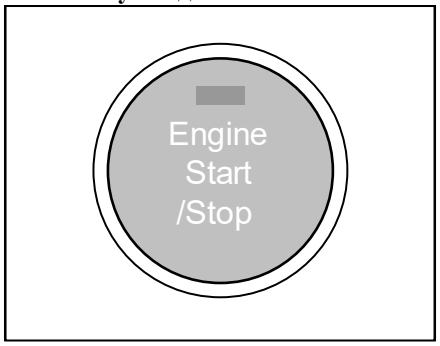

1. Разместите смарт-ключ в салоне автомобиля, включите нейтральную передачу и выжмите педаль сцепления.
2. После того, как индикатор переключателя загорится зеленым, нажмите на кнопку Start и отпустите ее сразу после запуска двигателя.

Аварийный запуск:
Выберите нейтральную передачу, нажмите кнопку запуска примерно на 15 секунд, не нажимая педаль сцепления, после чего вы сможете запустить двигатель путем аварийного запуска!

⚠ Внимание

Запуск одним нажатием может не работать в следующих случаях:

- Ключ находится снаружи автомобиля.
- Слишком низкий заряд батареи смарт-ключа.
- Поблизости расположены объекты, излучающие сильные электромагнитные помехи, такие как телебашни, электростанции, высоковольтные линии электропередач, и т.д.
- Смарт-ключ находится в контакте с металлическим предметом или накрыт им.

Глушение двигателя

1. После остановки автомобиля выберите передачу N.
2. Нажмите кнопку Start, чтобы заглушить двигатель.

Аварийное выключение двигателя:
Нажмите и удерживайте кнопку Start приблизительно 3 секунды или нажмите кнопку Start 3 раза подряд в течение 3 секунд, чтобы заглушить двигатель в аварийной ситуации.

⚠ Предупреждение

При потере напряжения в электрической сети автомобиля рулевое управление будет затруднено.

Система иммобилизации двигателя

Система иммобилизации двигателя может предотвратить незаконный запуск двигателя другими людьми. Внутри ключа есть встроенный чип, позволяющий идентифицировать его принадлежность к автомобилю, включить зажигание и запустить двигатель. На панели приборов размещен индикатор:

При выключении замка зажигания индикатор мигает медленно (примерно один раз в 5 секунд), что означает активацию системы иммобилизации. Когда зажигание переключается в положение ON, индикатор гаснет, что означает, что иммобилизация деактивирована, но, если индикатор быстро мигает, это означает, что ключ не распознан или система неисправна. Для диагностики неисправности обратитесь в сервисный центр для проведения проверки.

XII. Система помощи при парковке

Система реверсивного радара

Включение системы реверсивного радара: когда замок зажигания включен, переведите передачу в положение «R», вы услышите звук «ди» после самодиагностики системы, что означает, что система исправна. Если вы услышите звук «ди-ди», это означает, что система неисправна. Обратитесь в сервисный центр для ее диагностики.

Выключение системы реверсивного радара: при переключении передачи из положения «R» система реверсивного радара отключается. При активной системе и обнаружении препятствия устройство издает звуковой предупреждающий сигнал. Чем чаще звуковой сигнал, тем ближе автомобиль к препятствию. При приближении к препятствию на расстояние около 35 см, система выдаст резкое предупреждение. Незамедлительно остановите автомобиль, если вы находитесь близко к препятствию, система реверсивного радара определяет препятствие 2 (4) -мя датчиками в заднем бампере, как показано на рисунке ниже.

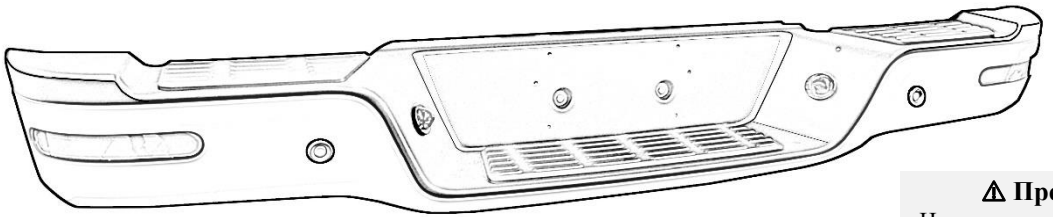

⚠ Предупреждение

Несмотря на то, что настоящий автомобиль оснащен реверсивным радаром, водитель по-прежнему должен быть внимательным, чтобы безопасно припарковаться.

- Датчики не смогут распознать препятствие или человека, находящихся "в слепой зоне".
- Будьте внимательны, - датчик радара не сможет определить ребенка или животное.
- Обратите внимание на поверхность особых предметов (например, одежду), они также могут не определиться датчиком радара.
- Радиочастотные помехи могут оказывать влияние на работу системы реверсивного радара, что может привести к неточномуопределению расстояния до объекта.
- Некоторые объекты могут исчезать с радара из-за слишком низкой или высокой дальности обнаружения.
- Точность определения расстояния может быть снижена в плохую погоду, когда идет дождь или снег.
- Датчики на бампере должны быть чистыми без покрытия снегом или льдом. Следует избегать направления струи мойки высокого давления на поверхность датчика, так как это может привести к его неисправности.

Камера заднего вида (при оснащении)

Включение камеры заднего вида: при включенном зажигании выберитезаднюю передачу, центральный дисплей автоматически переключится на задний обзор автомобиля, что удобно при движении задним ходом. Если экран не переключается или отображение искажено, это может свидетельствовать о неисправности системы и необходимо обратиться в официальный сервисный центр для проведения проверки.

⚠ Предупреждение

Камера заднего вида является вспомогательной системой. Водитель должен проявлять полную осмотрительность и ответственность во время движения задним ходом и парковки для обеспечения безопасности.

Выключение камеры заднего вида: аппаратное отключение выключите камеру

- Не отвлекайтесь, следите за ситуацией на дороге и окружающими предметами.
- Уточняйте направление, опираясь не только на помощь экрана при парковке или движении назад, потому что некоторые объекты могут отображаться на экране нечетко.
- Будьте внимательны, так как из-за слепой зоны камеры дети или мелкие животные могут быть не обнаружены.
- Используйте камеру заднего вида только тогда, когда изображение четкое. Нечеткое изображение из-за загрязнения или плохого освещения может стать причиной аварии.
- Камера обратного изображения может отображать только 2D-изображения. Поскольку на экране нет пространственной глубины, трудно или невозможно распознать ямы на дороге, выпуклые части других автомобилей или иные препятствия на пути.
- При использовании камеры при освещении уличным фонарем изображение может быть искажено.
- При изменении положения и угла установки камеры заднего вида, например, при столкновении задней части автомобиля, не используйте камеру заднего вида.
- Камеру заднего вида можно использовать только при полностью закрытой грузовой двери. Убедитесь, что предметы, установленные в задней части автомобиля, не закрывают обзор камеры.
- Никогда не используйте теплую или горячую воду для удаления льда и снега с камеры, - это может быть причиной появления трещин на объективе!
- Не используйте абразивные очистители.

Глава II. Электрические системы

I. Блок предохранителей

Эта модель имеет три коробки предохранителей. Первая и вторая размещаются с левой стороны в моторном отсеке рядом с аккумулятором (как показано ниже):

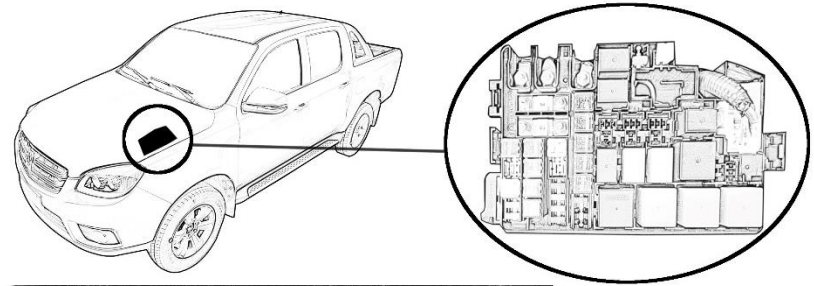

Третья коробка предохранителей размещена в салоне автомобиля и является основной для различных электрических приборов. Для доступа к ней откройте защитную панель в левом нижнем углу по отношению к рулевому колесу (этикетка распределительной коробки прикреплена к крышке).

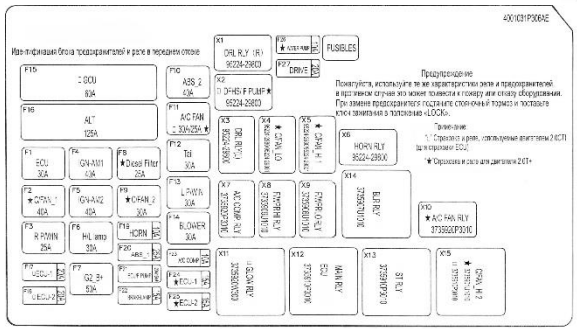

Распределительная коробка моторного отсека

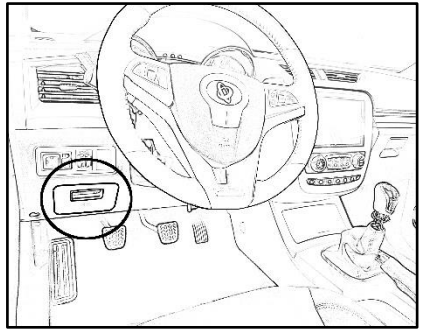

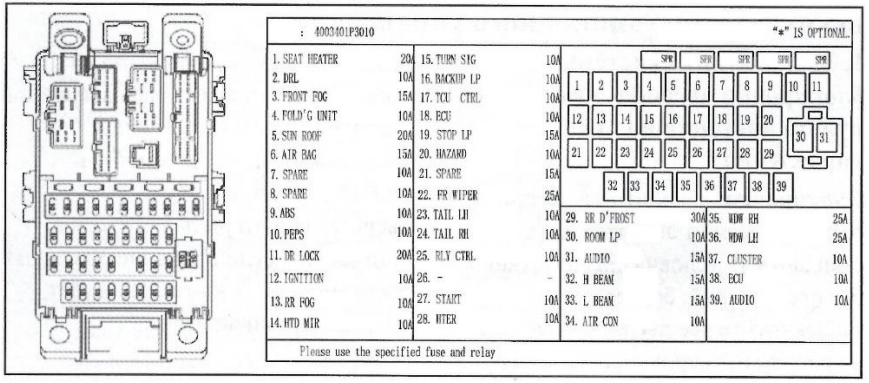

Распределительная коробка салона автомобиля

Если обнаружится, что предохранитель перегорел, проверьте его, чтобы выяснить причину перегорания, и примите необходимые меры по ремонту перед заменой предохранителя. Используйте специальный зажим для предохранителя, чтобы заменить предохранитель. Зажим предохранителя распределительной коробки переднего отсека находится в самом корпусе распределительной коробки.

⚠ Предупреждение

При замене предохранителя зажигание должно быть в положении Lock. Устанавливайте предохранитель только соответствующего номинала и типа.

II. Блокировка дверей с помощью пульта дистанционного управления

Для вашего удобства в каждом автомобиле имеется два ключа, с помощью которых блокируются и разблокируются двери.

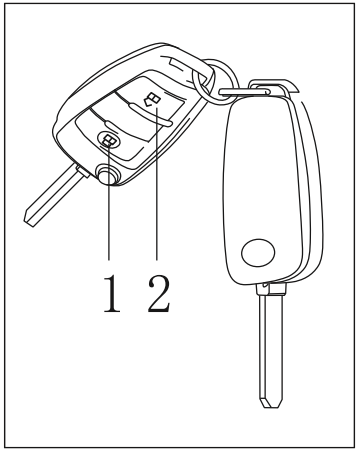

1. Управление системой с помощью пульта:

Блокировка: Закройте все двери. В пределах 20 м от автомобиля (в стандартных условиях эксплуатации, без препятствий, без помех) заблокируйте все двери, нажав на кнопку блокировки, показанную на рисунке. Если все двери закрыты, сигнальная лампа аварийной сигнализации подтвердит миганием и прозвучит звуковой сигнал. Если сигнальная лампа аварийной сигнализации не мигает, проверьте, все ли двери закрыты.

Разблокировка: В пределах 20 м от автомобиля (в стандартных условиях эксплуатации, без препятствий, без помех)все дверные замки можно открыть, нажав кнопку разблокировки, как показано на рисунке. Сигнальная лампа аварийной сигнализации мигнет дважды, указывая на то, что автомобиль разблокирован, и любую дверь можно открыть для входа в автомобиль, если в течение 30 секунд дверь не будет открыта, все двери заблокируются.

⚠ Внимание

- Не оставляйте детей с ключом в автомобиле, потому что дети могут использовать ключ для управления стеклоподъемником или другим устройством, и даже автомобилем.
- Если вам нужен дополнительный ключ или ваш оригинальный ключ утерян, наши официальные дилеры Соллерс могут предоставить вам новый ключ после предоставления его номера.
- Не нажимайте подряд несколько раз одни и те же кнопки дистанционного управления для разблокировки или блокировки дверей.
- При разрядке батарейки ключа дистанционного управления возможно прекращение работы дверного замка автомобиля.
- Прекращение работы дистанционного управления возможно при нахождении автомобиля в области сильных радиочастотных помех.

- Если активирована функция противоугонной сигнализации, то для разблокировки дверей и деактивации сигнализации возможно использовать механический ключ.
- Следует избегать попадания воды внутрь ключа.

2. Замена батареи

Когда батарея пульта дистанционного управления разряжена, может потребоваться несколько раз нажать на кнопку, чтобы заблокировать или разблокировать двери, аесли индикатор не горит, вам необходимо как можно скорее заменить батарею. Модель батареи: CR2032.

Инструкции по замене:

1) откройте заднюю крышку корпуса ключа;
2) извлеките старую батарею и установите новую, соблюдая полярность.

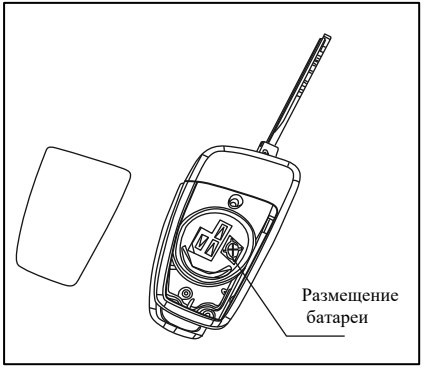

3. Основные параметры блока управления "кузовными" электронными системами

Электрический параметр	Требование
Рабочее напряжение	пост. ток 12В
Частота передачи пульта дистанционного управления	433.92МГц±100КГц
Частота приема блока управления "кузовными" электронными системами	433.92МГц±100КГц
Радиус действия пульта дистанционного управления	20М (в стандартных условиях эксплуатации, без препятствий, без помех)

III. Аккумулятор

Данный автомобиль оснащен аккумулятором, конструкция которого не требует добавления дистиллированной воды в течение срока службы, имеет характеристики ударопрочности, высокой термостойкости, небольшого объема и небольшого саморазряда, расход электролита очень низкий.

1. Обслуживание аккумулятора

Чтобы продлить срок службы аккумулятора автомобиля, необходимо соблюдать следующие правила:

1) Держите верхнюю поверхность аккумулятора чистой и сухой.
2) Следите, чтобы клеммы и разъемы были чистыми, закрепленными и покрытыми вазелином или смазкой для клемм.
3) Время воздействия большим разрядом и вызванные им нагрузки не должны быть слишком длительными, в противном случае велика вероятность деформации пластин из-за перегрева и короткого замыкания, с возможным осыпанием активного слоя и уменьшением емкости.

Вращение стартером не должно превышать 15 секунд каждый раз, а интервал времени между запусками должен быть не менее 10-15 секунд.

4) Если автомобиль находится на хранении в течение длительного времени, отсоедините отрицательную клемму от автомобиля, чтобы избежать чрезмерного саморазряда с последующей сульфатацией. В этом случае, перед длительным хранением аккумулятор необходимо полностью зарядить.

⚠ Внимание

Аккумулятор содержит токсичные вещества. Старый аккумулятор вреден для здоровья и окружающей среды. Запрещается выбрасывать старый аккумулятор вместе с бытовым мусором. Обязательно используйте местные официальные предприятия по утилизации автомобильных отходов. Содержите верхнюю поверхность аккумулятора в чистоте и сухости.

2. Очистка клемм аккумулятора

1) Выключите зажигание и извлеките ключ.

2) С помощью гаечного ключа ослабьте и снимите клеммы аккумулятора. Обязательно сначала отсоединитеотрицательную (-) клемму аккумулятора.

3) Очистите клемму с помощью инструмента для чистки клемм.

4) Проверьте наличие белого или голубого налета на клеммах аккумулятора. При его наличии, это означает, что клеммы корродированы.

5) Используйте водный раствор бикарбоната натрия для удаления коррозии. При чистки водным раствор бикарбоната натрия, он будет пузыриться истановиться коричневым.

6) Когда образование пузырьков прекратится, промойте раствором чистой воды и вытрите аккумулятор тканью или бумажным полотенцем.

7) Подсоедините и затяните положительную (+) клемму, а затем подсоедините отрицательную (-) клемму.

⚠ Внимание

Клемма, присоединительный зажим и другие части аккумулятора содержат свинец и другие химикаты, поэтому мойте руки после контакта с аккумулятором.

3. Техническое обслуживание аккумулятора в зимнее время

Емкость аккумулятора будет уменьшаться при понижении температуры наружного воздуха, плотность электролита зависит от степени разряда аккумулятора и удельной температуры окружающего воздуха.

Для предотвращения замерзания электролита в холодное время года необходимо следить за степенью заряда аккумулятора.

4. Аварийный запуск

Используется при разрядке штатного аккумулятора. С этой целью возможно использовать другой аккумулятор с темже номинальным напряжением (12В).

⚠ Внимание

Вспомогательный аккумулятор должен иметь такое же номинальное напряжение, что и аккумулятор автомобиля, в противном случае электрическая система будет неисправна.

Цветная маркировка на проводах

Плюсовой провод (кабель) обычно красный.

Провод (кабель) массы обычно черного, коричневого или синего цвета.

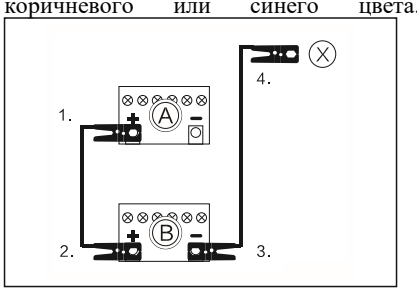

При запуске от внешнего источника подключите соединительные кабели в соответствии со следующими инструкциями:

1. Подсоедините один конец (+) плюсового кабеля к плюсовой клемме (+) аккумулятора А на автомобиле, которому требуется питание.
2. Подсоедините другой конец плюсового кабеля (+) к плюсовой клемме (+) аккумулятора В на автомобиле, от которого подается питание.
3. Подсоедините один конец массового кабеля (-) к массовой клемме (-) аккумулятора, от которого подается питание.
4. Другой конец массового кабеля (X) подсоедините к одной металлической части, которая прочно соединена с блоком цилиндров двигателя, или непосредственно к самому блоку цилиндров автомобиля, которому требуется питание.
5. Во время запуска от внешнего источника вы можете запустить двигатель автомобиля, от которого подается питание.

⚠ Предупреждение

● При обращении с аккумулятором следует соблюдать осторожность во избежание серьезных несчастных случаев и повреждения автомобиля, а также повреждения электрических компонентов в результате взрыва аккумулятора.

● Используйте толстый пусковой провод с изоляционными зажимами (минимум 25 мм^2).

5. Другое

⚠ Предупреждение

● Аккумулятор необходимо хранить в недоступном для детей месте, он может выделять взрывоопасный газ. При неосторожном обращении это может привести к травмам.

● При зарядке или работе рядом с аккумулятором держите его вдали от огня, искр или воспламенителей, примите соответствующие меры для защиты глаз и лица, обеспечьте хорошую вентиляцию. Несоблюдение соответствующих инструкций может привести к травмам.

● В случае, когда электроды аккумулятора случайно закорочены проводником, может возникнуть электрическая дуга, электроды могут расплавиться с разбрызгиванием свинца, в более серьезных случаях аккумулятор может нагреться и воспламениться.

● Меры предосторожности: поскольку вы используете металлический инструмент для обслуживания аккумулятора или используете оголенный провод для диагностики неисправности, не допускайте короткого замыкания положительного и отрицательных электродов.

● Включайте зарядное устройство только после того, как убедитесь в корректности подсоединения клемм. В противном случае это может привести к травмам.

● Отключите соединение между зарядным устройством и аккумулятором после запуска автомобиля, в противном случае это также может привести к травмам.

● При использовании зарядного устройства строго следуйте инструкциям производителя.

⚠ Внимание

● Запрещается заряжать аккумулятор на автомобиле.

● Для зарядки аккумулятора не полагайтесь только на генератор. Для полной зарядки аккумулятора от генератора необходимо двигаться на автомобиле непрерывно в течение 8 часов, с минимальной нагрузкой на генератор. Неотложная помощь: используйте защитные перчатки и очки, при сильном нагреве аккумулятора немедленно отсоедините клеммы. При необходимости воспользуйтесь специализированными средствами для тушения пожара.

IV. Система воздушного кондиционирования

1. Обзор системы воздушного кондиционирования

Система воздушного кондиционирования позволяет создать комфортную среду в салоне автомобиля, позволяя управлять охлаждением, обогревом, отпотеванием, оттаиванием.

2. Расположение воздуховодов

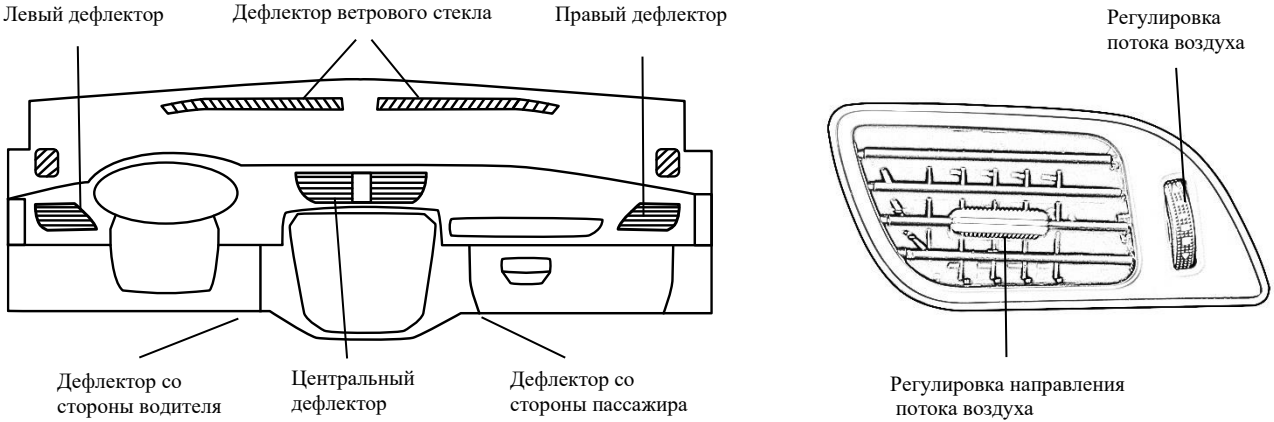

3. Обзор структуры контроллера кондиционера

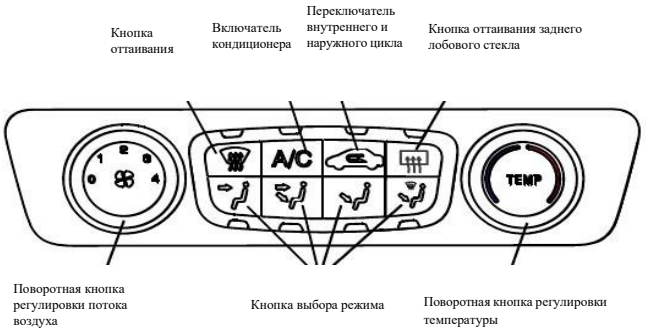

Схематичная диаграмма	Функция	Описание
	Обдув лица	Нажмите кнопку, включится обдув лица.
	Обдув лица/ ног	Нажмите кнопку, включится обдув лица/ног.
	Обдув ног	Нажмите кнопку, включится обдув ног.
	Обдув ног/ оттаивание	Нажмите кнопку, включится обдув ног и оттаивание ветрового стекла (оттаивание или отпотевание).

Схематичная диаграмма	Функция	Описание
	Оттаивание	Нажмите кнопку для оттаивания или отпотевания ветрового стекла.
	Включатель кондиционера	Контроль включения и выключения кондиционера.
	Переключатель внутренней и наружной рециркуляции	Кнопка переключателя внутренней и наружной рециркуляции
	Поворотная кнопка регулировки потока воздуха	Регулировка потока воздуха, цифра 1 - минимальный объем воздуха, цифра 4 - максимальный.
	Поворотная кнопка регулировки температуры	Поверните ручку влево, температура понизится. Поверните ручку вправо, температура повысится.
	Кнопка оттаивания заднего лобового стекла	Нажмите кнопку, чтобы включить / выключить функцию отпотевания/ оттаивания заднего стекла.

4. Детальное описание функции системы кондиционирования воздуха

Ниже приводится описание того, как выполнять такие функции, как охлаждение, нагрев, оттаивание и удаление запотевания.

1. Охлаждение воздуха

Максимальное охлаждение.

Для быстрого охлаждения выполните следующее:

1) Приоткройте окно, чтобы рассеять тепло внутри автомобиля;

2) Поверните колесо регулировки потока воздуха в максимальное положение.

3) Нажмите переключатель кондиционера, а также переключатель внутренней рециркуляции (загорится индикатор).

4) Нажмите кнопку обдува лица (загорится индикатор).

5) Поверните колесо регулировки температуры в максимальное положение в синей зоне для охлаждения воздуха.

Обычное охлаждение:

1) Поверните колесо регулировки потока воздуха в положение, соответствующее режиму.

2) Нажмите переключатель кондиционера, а также переключатель внутренней и наружной рециркуляции (загорится индикатор).

3) Нажмите кнопку обдува лица или ног и лица (загорится индикатор), в режиме обдува есть распределение воздуха для предотвращения запотевания ветрового стекла.

4) Поверните кнопку регулировки температуры в синюю зону для охлаждения воздуха.

⚠ Внимание

При нажатии кнопки обдува лица на панели приборов должно быть открыто хотя бы одно отверстие для выпуска воздуха, иначе это может вызвать обледенение испарителя.

2. Обогрев воздуха.

Максимально теплый воздух

1) Выключите переключатель кондиционера (индикатор не светится).
2) Поверните кнопку регулировкипотока воздуха в максимальное положение.
3) Нажмите переключатель внутренней и наружной рециркуляции (загорится индикатор).
4) Нажмите кнопку обдува ног (загорится индикатор), в режиме обдува ног дефлектор для обдува лица и дефлектор для оттаивания распределяют воздух так чтобы обеспечить его циркуляцию в салоне и предотвратить запотевание или замерзание ветрового стекла;
5) Поверните кнопку регулировки температуры в самое теплое положение в красной зоне для нагрева воздуха.

Обычный нагрев воздуха

1) Выключите переключатель кондиционера (индикатор не загорается).
2) Поверните кнопку регулировкипотока воздуха в соответствующее положение.
3) Нажмите переключатель внутренней и наружной рециркуляции; (загорится индикатор).
4) Нажмите кнопку обдува ног или лица (загорится индикатор), в режиме обдува ног дефлектор для обдува лица и дефлектор для оттаивания распределяют воздух для обеспечения циркуляции воздуха в салоне и предотвращения запотевания или замерзания ветрового стекла.
5) Поверните кнопку регулировки температуры в самое теплое положение в красной области для нагрева воздуха.

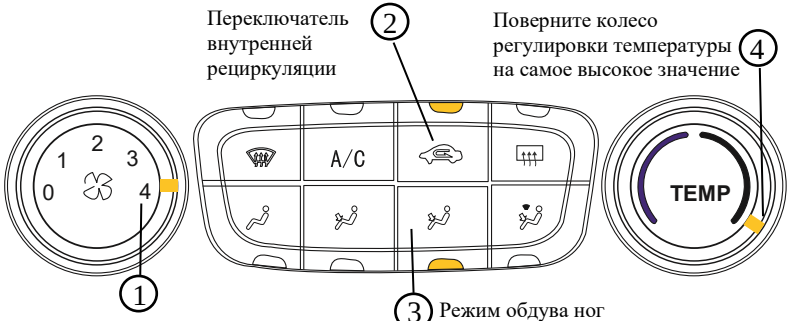

⚠ Внимание

Используйте режим максимальной температуры воздуха, чтобы быстро повысить температуру в салоне. Запрещается использовать этот режим в течение длительного времени, иначе влажность воздуха в салоне автомобиля повысится и окна будут запотевать. При удалении запотевания с окна выключите кнопку внутренней рециркуляции и позвольте свежему воздуху поступать в салон.

3. Оттаивание и отпотевание в зимнее время

1) Поверните кнопку регулировки потока воздуха в соответствующее положение.
2) Нажмите кнопку оттаивания (загорится индикатор), кнопки внутренней и внешней рециркуляции (индикатор не загорится).
3) Поверните кнопку регулировки температуры в соответствующее положение в красной зоне.
4) Если вы хотите быстро избавиться от запотевания или обледенения, поверните кнопку регулировки потока воздуха и кнопку регулировки температуры на самые высокие уровни.
5) Чтобы сделать ветровое стекло прозрачным и сохранить поток теплого воздуха к ногам, нажмите кнопку обдува ног.

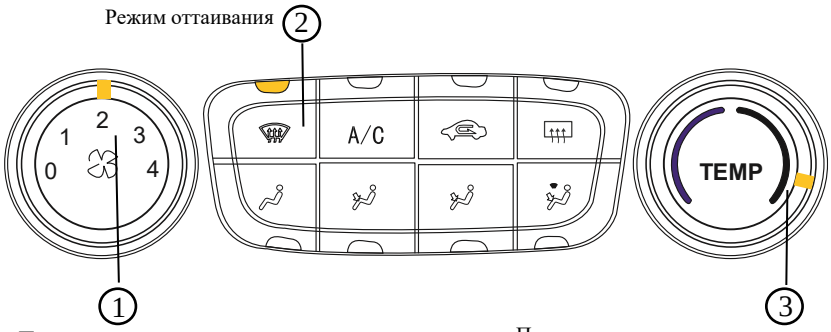

Поверните кнопку регулировки потока воздуха в соответствующее положение

Поверните кнопку регулировки температуры в соответствующее положение в красной зоне

4. Отпотевание в летнее время

1) Поверните кнопку регулировки потока воздуха в соответствующее положение.
2) Нажмите переключатель кондиционера и кнопку оттаивания (загорится индикатор).
3) Поверните кнопку регулировки температуры в соответствующее положение в синей зоне.
4) Если вы хотите быстро избавиться от запотевания, поверните кнопку регулировки потока воздуха на самый высокий уровень, а кнопку регулировки температуры на самый низкий.

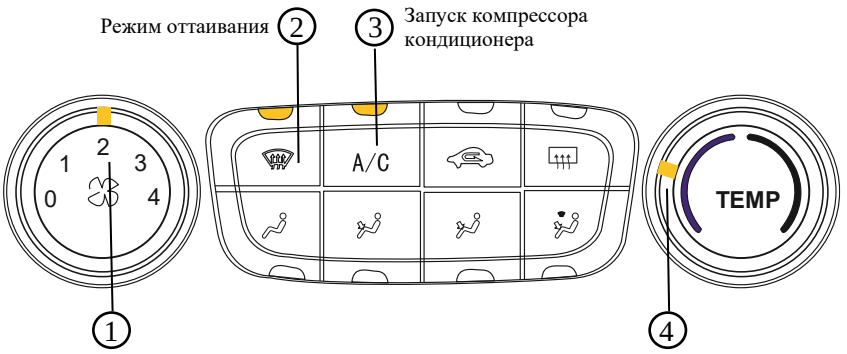

⚠ Внимание

В чрезвычайно влажном климате запрещено использовать режим оттаивания или режим оттаивания с обдувом ног, когда поворотная кнопка регулировки температуры установлена в синюю зону.

5. Меры предосторожности при эксплуатации

1) После длительного нахождения автомобиля на жарком солнце просто откройте все окна автомобиля на некоторое время, чтобы выпустить горячий воздух из салона, затем закройте окна, включите кондиционер, включите наружную рециркуляцию, а затем включите внутреннюю рециркуляцию. Это не только помогает сократить время, необходимое для охлаждения автомобиля, но и повышает эффективность работы системы.
2) Если режим внутренней рециркуляции используется в течение длительного времени для охлаждения, качество воздуха внутри автомобиля ухудшится. Рекомендуется на некоторое время включить наружную рециркуляцию или после того, как воздух в машине охладится, выключить кондиционер и снова включить его.
3) Зимой или в другие периоды, когда вы не можете использовать кондиционер, иногда включайте компрессор кондиционера на несколько минут, чтобы способствовать циркуляции смазки и поддерживать оптимальное рабочее состояние системы.
4) Перед нажатием кнопки режима кондиционера необходимо настроить кнопку регулировки потока воздуха, чтобы система кондиционирования могла работать.
5) Когда система кондиционирования воздуха используется однократно в разное время года, необходимо выполнить ее очистку у официального дилера. Если система кондиционирования не работает долгое время, в ней будут размножаться грибки и плесень. Из-за этого в салоне автомобиля может присутствовать посторонний запах. Грибки и плесень вредны для здоровья
6) После отключения переключателя кондиционера летом рекомендуется дать вентилятору поработать 1-2 минуты, чтобы высушить конденсат на поверхности испарителя. Это необходимо для относительного высушивания системы с предотвращением возникновения плесени.
7) Обязательно выключайте кондиционер после парковки, чтобы избежать автоматического запуска кондиционера при следующем зажигании двигателя, что увеличивает нагрузку на двигатель.
8) Запрещено использовать кондиционер в случае плохой вентиляции и закрывать окна при парковке. Поскольку бензин в цилиндре не полностью сгорает во время работы двигателя, он может производить высокую концентрацию окиси углерода. Как только он попадет в салон, он может вызвать отравление пассажира или даже смерть от угарного газа.
9) Регулярно проверяйте фильтрующий элемент воздушного фильтра во время технического обслуживания.

V. Система полного привода с электронным управлением

1. Переключатель режимов привода с электронным управлением

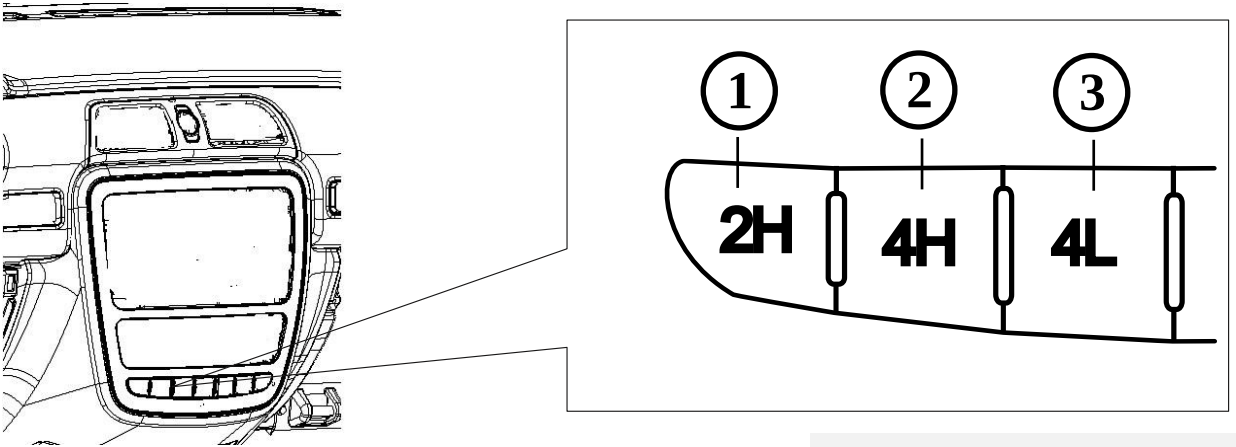

1 2H: кнопка режима привода на два колеса
2 4H: кнопка высокоскоростного режима привода на четыре колеса
3 4L: кнопка низкоскоростного режима привода на четыре колеса

⚠ Предупреждение

- При выполнении затяжного поворота нельзя использовать режим привода на четыре колеса.
- Для переключения в режим 4L остановитесь и выжмите педаль сцепления.

2. Описание работы режимов привода

При переключении режима привода существует задержка в несколько секунд от нажатия кнопки нужного режима привода до завершения фактического переключения. При переключении режима привода может возникать легкий звук удара, что является нормальным явлением. Режим привода на два колеса (2H) используется при движении по обычным дорогам и шоссе. В процессе переключения режимов автомобиль не должен двигаться в затяжном повороте, иначе переключение режимов не будет плавным. Если угол поворота рулевого колеса слишком велик, необходимо выйти из режима полного привода для избегания торможения автомобиля и быстрого износа шин. Режим высокоскоростного привода на четыре колеса (4H) используется при движении с нормальной скоростью по скользкой поверхности, такой как грязная дорога, песок, дождь и снег. Максимальная скорость - 80 км/ч. Когда необходимо увеличить тягу, используйте низкоскоростной режим привода на четыре колеса (4L). Например, при подъеме и спуске, движении по полю и буксировке автомобилей. Максимальная скорость движения - 40 км/ч.

3. Способ переключения режима привода

● Переключение режима раздаточной коробки 2H /4H

а. Если автомобиль стоит на месте:

1) Нажмите педаль сцепления и удерживайте сцепление полностью нажатым не менее 5 секунд.
2) Нажмите кнопку режима привода.
3) Подождите, пока переключение режима привода не завершится, то есть пока индикатор на переключателе режима не загорится стабильно.

б. Если автомобиль находится в состоянии движения:

1) Держите автомобиль в состоянии движения по прямой и со скоростью менее 15 км/ч.
2) Нажмите педаль сцепления и удерживайте сцепление нажатым до упора в течение не менее 5 секунд, нажимая кнопку режима привода.
3) Подождите, пока переключение режима привода не завершится, то есть индикатор на переключателе режима привода загорится постоянно.
4) Отпустите педаль сцепления.

● При переключении режима раздаточной коробки 2H/4L и 4H/4L

1) Остановите автомобиль, чтобы он оставался неподвижным.
2) Рычаг переключения передач переведите в положение N.
3) Нажмите педаль сцепления и удерживайте нажатой до упора не менее 5 секунд.
4) Нажмите кнопку режима привода.
5) Подождите, пока переключение режима привода не завершится, то есть индикатор нужного режима привода будет всегда включен.
6) Заведите автомобиль.

4. Меры предосторожности при эксплуатации

1) Не переключайте режим привода, когда заднее колесо автомобиля скользит по льду и снегу.
2) При движении в холодных погодных условиях может возникать шум при переключении режима привода с «2H» на «4H». В этом случае переключите режим после парковки.

3) Не переключайте режим привода с «4H» на «4L» во время движения автомобиля.
4) Если рулевое колесо находится не в центральном положении, сопротивление увеличивается при переключении режима привода между «4H» и «4L». Это нормальное явление и не указывает на неисправность.
5) Не используйте режим привода «4H» или «4L» при движении по обычной дороге или шоссе. В противном случае возникнут следующие проблемы:
A. Появится шум;
B. Увеличится износ шин;
C. Увеличится расход топлива;
D. Повредится система привода.
6) В режиме привода на четыре колеса избегайте слишком больших углов поворота рулевого колеса, иначе это приведет к чрезмерной нагрузке на двигатель и, как следствие, к возникновению неисправности, нехарактерному износу шин и усложнению рулевого управления.

VI. Регенерация фильтра сажевых частиц (DPF) (при оснащении)

Техническое обслуживание

Каталитический нейтрализатор HFC4DB2-1D в сборе состоит из двух ступеней DOC + DPF: DOC (дизельный катализатор окисления) находится спереди, а DPF (сажевый фильтр) – позади.

Когда двигатель работает в течение длительного времени, количество частиц сажи внутри DPF увеличивается, и затрудняется прохождение выхлопных газов. В этих случаях необходимо произвести удаление частиц сажи, скопившихся внутри DPF, этот процесс называется регенерацией DPF. Методы регенерации включают активную и пассивную регенерацию.

1. **Для обеспечения безопасной и бесперебойной работы системы контроля токсичности выхлопа в процессе эксплуатации автомобиля необходимо обращать внимание на следующие требования:**

- Содержание серы в топливе: Автомобиль должен заправляться дизельным топливом стандарта Euro V с содержанием серы <10 ч/млн.
- Моторное масло необходимо использовать не ниже спецификации APICJ-4.
- Никакое моторное масло или топливо не должны попадать во внутрь катализатора во время технического обслуживания.
- Рекомендации при вождении: рекомендуется избегать длительного вождения автомобиля на низкой скорости. Если автомобиль движется на низкой скорости в течение длительного времени, через каждые 500 км необходимо 10 минут двигаться на высокой скорости.

2. **Требования к обслуживанию системы регенерации:**

Активная и пассивная регенерация будет выполняться автоматически, когда автомобиль находится в нормальном режиме движения; если несколько процессов активной регенерации не будут завершены, потребуется принудительная регенерация фильтра DPF, о чем сигнализирует индикатор неисправности.

3. **Инструкции по принудительной регенерации:**

Когда происходит нормальная регенерация, индикатор принудительной регенерации не горит. При возникновении требования о выполнении принудительной регенерации, индикатор принудительной регенерации загорается и мигает, чтобы напомнить пользователю о необходимости выполнения принудительной регенерации.

Во время принудительной регенерации индикатор горит постоянно. Если принудительная регенерация прошла успешно, частота вращения двигателя возвращается к нормальным оборотам холостого хода, и индикатор регенерации гаснет после цикла движения.

4. Метод принудительной регенерации: кнопка принудительной регенерации расположена на панели приборов, как показано на рисунке ниже. Когда индикатор принудительной регенерации мигает, выполните следующие действия:

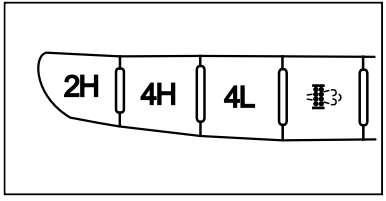

а. Припаркуйте автомобиль в безопасном месте (открытое пространство без легко воспламеняющихся и взрывоопасных материалов под и вокруг автомобиля, - не паркуйте автомобиль в небольшом закрытом месте, таком как подземная парковка, гараж, в помещении и т.д.). Активируйте ручной тормоз (двигатель в это время должен работать на холостом ходу).

б. Нажмите и удерживайте переключатель DPF (нажмите и удерживайте более 3 секунд), время работы двигателя должно превышать 20 секунд, принудительная регенерация начнется автоматически. Индикатор регенерации будет гореть постоянно после начала регенерации. Во время принудительной регенерации частота вращения двигателя увеличивается до 1500-2200 об/мин, а полная регенерация длится около 15-20 минут.

Обратите внимание на запуск регенерации и процесс регенерации:

- Автомобиль должен быть припаркован, а двигатель должен работать на холостом ходу.
- Перед запуском регенерации рекомендуется включать кондиционер (увеличивая нагрузку на двигатель, что способствует повышению температуры выхлопных газов).
- Коробка передач должна быть переведена в нейтральное положение.
- Педаль сцепления остается отпущенной.
- Педаль тормоза остается отпущенной.
- Педаль акселератора остается отпущенной.
- Указатель температуры системы охлаждения подтверждает, что двигатель прогрет.

Если какое-либо из вышеперечисленных условий не выполнено, процесс регенерации будет прекращен.

С. Если ручная регенерация прошла успешно, индикатор регенерации погаснет. Если индикатор регенерации все еще мигает, рекомендуется снова нажать переключатель ручной регенерации, чтобы выполнить операцию регенерации вручную. В тех случаях, когда индикатор регенерации продолжает мигать после проведения повторной регенерации, рекомендуется проверить систему DPF у официального дилера.

Глава III. Кузов

I. Места установки домкрата

Подъем автомобиля

В конструкции кузова автомобиля предусмотрены специальные обозначения мест поддомкрачивания, которые размещены на переднем и заднем концах порога. Слева и справа имеется 4 места. Места поддомкрачивания показаны ниже.

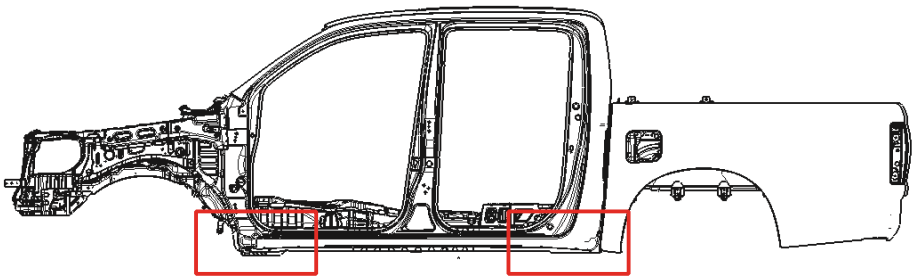

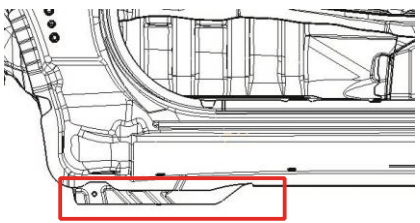

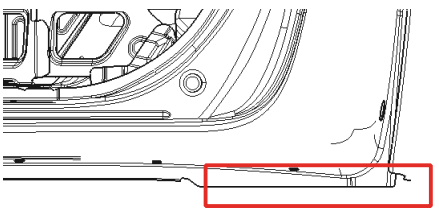

⚠ Внимание

Для поддомкрачивания автомобиля разместите его на ровной поверхности и активируйте ручной тормоз. Во избежание деформации порога установите домкрат в специально обозначенные место.

Крюк для грузового троса

Грузовой кузов снабжен специальной меткой положения крюка для троса, которая распределена по четырем углам внутри контейнера, как показано на рисунке.

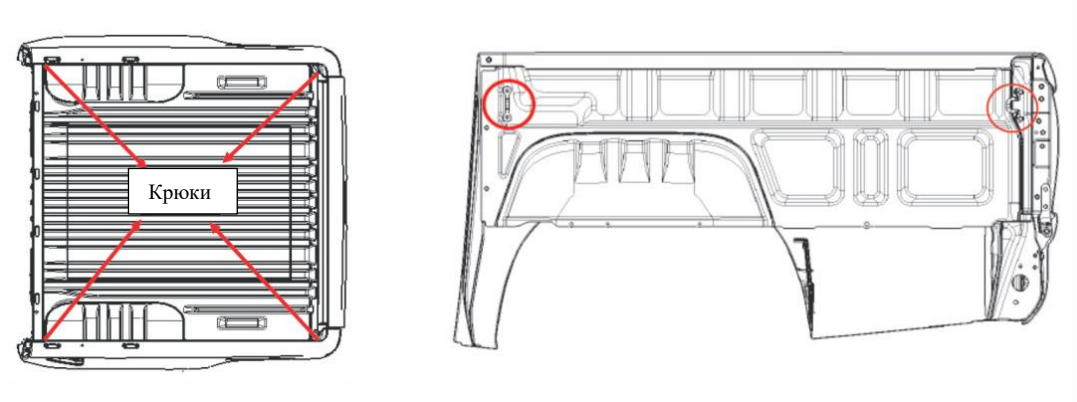

II. Панель приборов

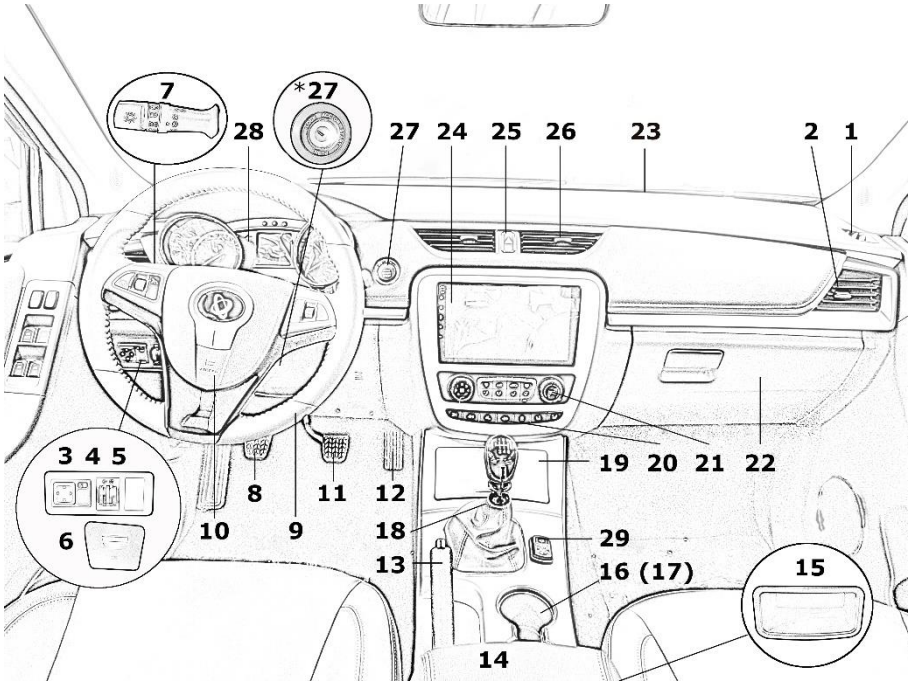

1. Боковой дефлектор для оттаивания
2. Дефлектор для обдува лица
3. Переключатель регулировки зеркала заднего вида
4. Переключатель регулировки фар по высоте.
5. Переключатель регулировки яркости подсветки приборов
6. Крышка отсека предохранителей
7. Комбинированный переключатель
8. Педаль сцепления
9. Рулевое колесо
10. Клаксон
11. Педаль тормоза
12. Педаль акселератора
13. Рычаг стояночного тормоза
14. Ящик в подлокотнике
15. Задний ящик для хранения
16. Подстаканник
17. Пепельница (*опционально*)
18. Механизм переключения передач
19. Передний ящик для хранения
20. Комбинированная панель управления (*центральная*)
21. Модуль кондиционера
22. Бардачок
23. Дефлектор ветрового стекла
24. Автомобильная аудиосистема
25. Выключатель световой сигнализации
26. Центральный дефлектор
27. Кнопка «СТАРТ-СТОП» запуска двигателя

*27. Замок зажигания (*базовая компл.*)

28. Комбинация приборов
29. Тревожная кнопка ЭРА-ГЛОНАСС

Бардачок

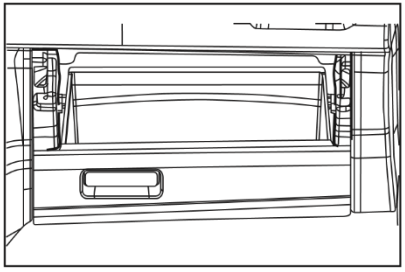

Откройте бардачок, чтобы положить в него повседневные вещи, такие как карта, документы, бутылка воды и т. д.

⚠ Предупреждение

Старайтесь не открывать бардачок во время движения, это может привести к падению имеющихся в нем предметов при экстренном торможении. Не кладите хрупкие и взрывающиеся предметы, такие как очки, зажигалки, чтобы не возникало аварийных ситуаций из-за повышения температуры в бардачке.

Дефлектор для обдува лица (Л/П)

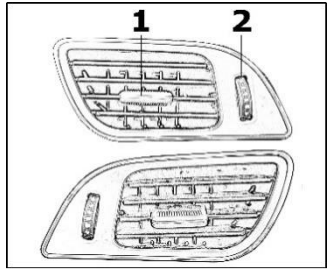

1 - Регулировка направления потока
2 - Регулировка объема потока и открывание-закрывание отверстия

Центральный дефлектор (Л/П)

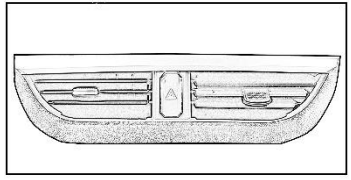

Центральный дефлектор всегда открыт. Можно регулировать направление потока с помощью выступа, его также можно закрыть с помощью настройки кондиционера.

Передний ящик для хранения

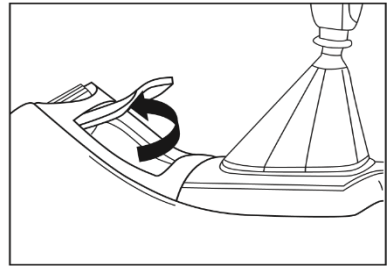

Слегка нажмите на заднюю декоративную планку крышки ящика для хранения, и крышку ящика можно будет открыть вверх. Некоторые предметы (например, мобильные телефоны, сигареты, карты памяти) можно поместить в ящик для хранения. Если размер объекта превышает объем ящика для хранения, незакрывайте крышку с усилием и оставьте доступ к резервному источнику питания и интерфейсу USB.

Пепельница

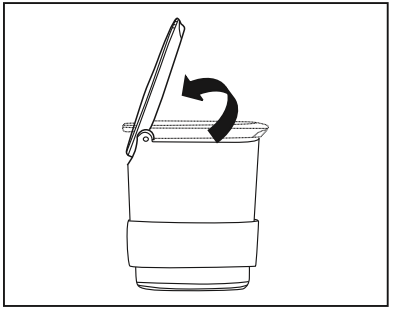

Мобильная пепельница находится с правой стороны от механизма переключения передач; если вам нужно ее почистить, просто извлеките. После использования пепельницы обязательно закройте ее крышку. В противном случае от горящей сигареты воспламенятся другие окурки, создавая опасность пожара.

Подстаканник

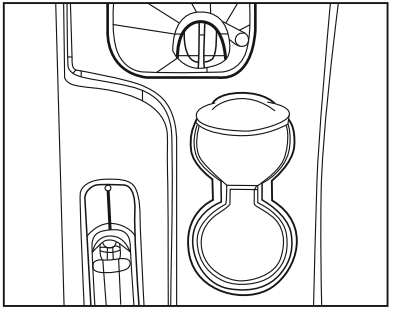

Подстаканник также расположен с правой стороны от механизма переключения передач, - его можно использовать для размещения чайных чашек, бутылок с напитками и т. д.

⚠ Внимание

- В подстаканник автомобиля можно ставить только закрытые емкости.
- Будьте осторожны при использовании подстаканника. Если горячая жидкость прольется, вы или другие люди в автомобиле можете получить ожоги.

Ящик в подлокотнике

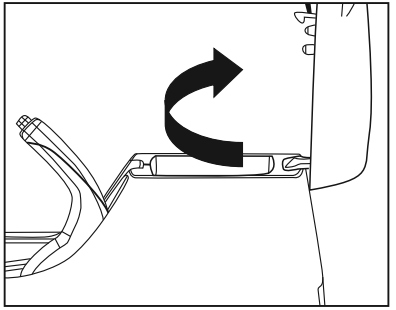

Возьмитесь за ручку открывания крышки подлокотника и поднимите крышку вверх, чтобы открыть ящик, в котором можно разместить небольшие предметы.

Ящик для хранения в задней части

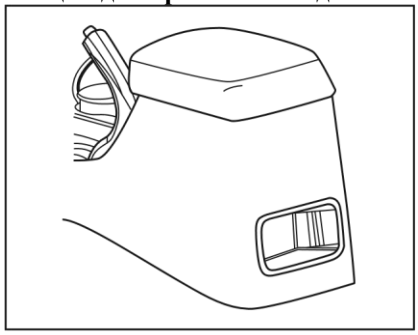

Пассажиры с заднего ряда могут хранить в нем мелкие предметы.

Дверное крыло

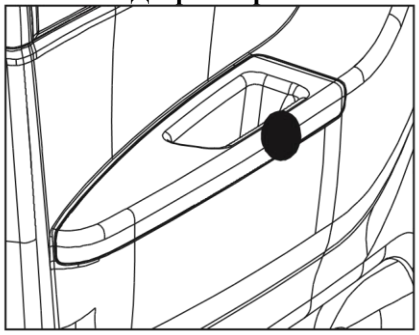

Открывание / закрывание двери

При открывании двери после разблокировки замков потяните дверь наружу, чтобы открыть дверь.

При закрывании двери потяните панель подлокотника внутрь салона (отмеченное положение слева), пока дверь не закроется.

Место для хранения в дверном крыле

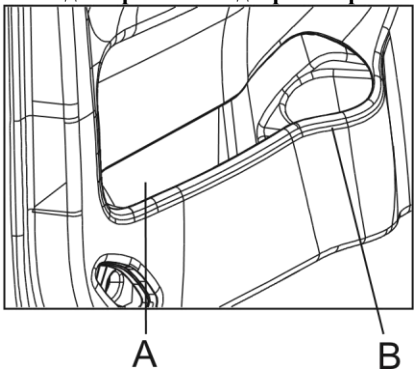

Область A используется для размещения таких предметов, как газеты и карты.

Область B используется для размещения чашек, банок или бутылок воды, но чашку необходимо накрыть крышкой, чтобы жидкость не пролилась во время движения автомобиля и не повредила другие предметы.

Сиденье

Конструкция автомобильного сиденья позволяет сохранять удобное вертикальное сидячее положение, что позволяет обеспечить максимальную защиту с помощью ремня безопасности и энергопоглощающего материала сиденья. Регулировка сиденья и спинки также влияет на вашу безопасность.

Сиденье водителя

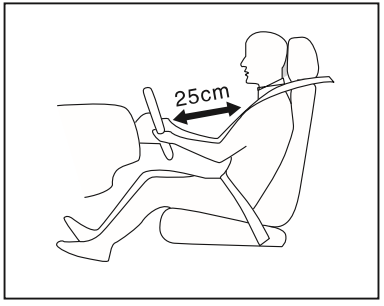

Чтобы снизить вероятность получения травмы, мы рекомендуем:

- правильно пристегнуть ремень безопасности;
- отрегулировать сиденье водителя в направлении спереди назад так, чтобы педаль можно было легко нажать до упора при разгибании ног;
- водитель должен находиться на расстоянии не менее 25 см от рулевого колеса, чтобы обеспечить надежное управление автомобилем, рекомендуется сидеть на максимально допустимом расстоянии от рулевого колеса;
- отрегулировать спинку сиденья в удобное вертикальное положение, оставив достаточно места между грудной клеткой и подушкой безопасности в центре рулевого колеса. Если вы находитесь слишком близко к подушке безопасности, надувание подушки безопасности может привести к травме.

Регулировка положения сиденья вперед-назад

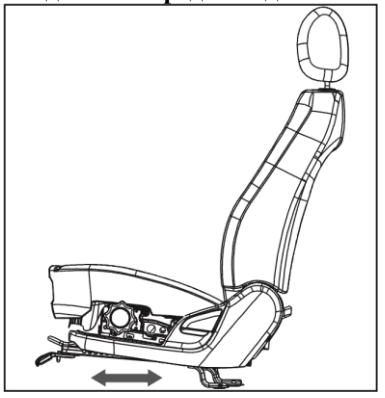

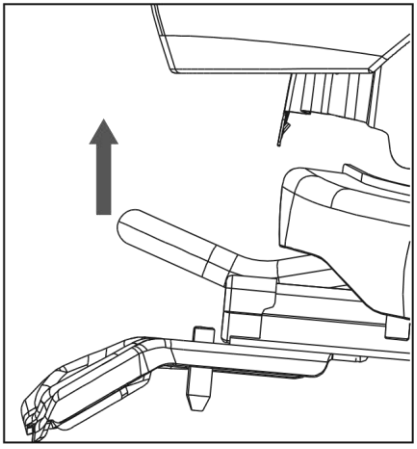

Чтобы отрегулировать положение сиденья вперед и назад, просто потяните вверх рычаг под передней частью сиденья, переместите сиденье вперед и назад в желаемое положение и отпустите рычаг. Попробуйте переместить сиденье назад и вперед, чтобы убедиться, что сиденье зафиксировано на месте.

⚠ Внимание

- Не регулируйте передние сиденья слишком близко к рулевому колесу или приборной панели.
- Убедитесь, что сиденье зафиксировано и не движется взад и вперед; если сиденье не заблокировано на месте в случае столкновения или экстренного торможения, оно не может обеспечить эффективную защиту.

Регулировка наклона спинки сиденья

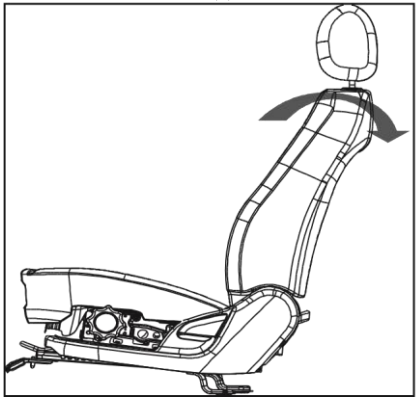

Сиденье оборудовано ручной регулировкой наклона спинки сиденья, которая находится снаружи.

1. Поднимите ручку регулировки и установите спинку в желаемое положение.
2. Отпустите ручку регулировки и убедитесь, что спинка заблокирована;
3. Чтобы наклонить спинку вперед, наклонитесь вперед корпусом, слегка поднимите ручку.

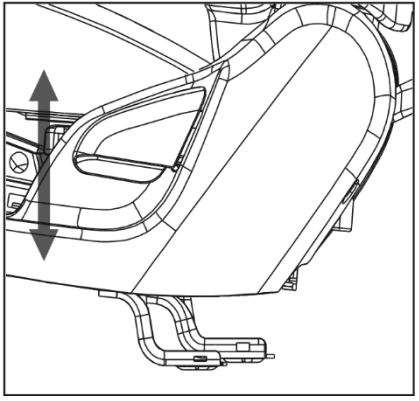

Регулировка высоты сиденья

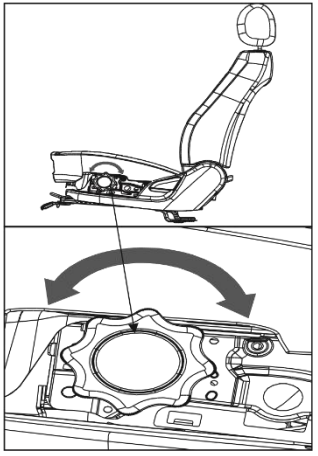

Сиденье оборудовано ручкой ручной регулировки высоты сиденья, которая расположена на внешней стороне сиденья.

1. Поверните ручку, чтобы отрегулировать сиденье до желаемой высоты. Поворачивайте ручку против и по часовой стрелке.

Задние сиденья

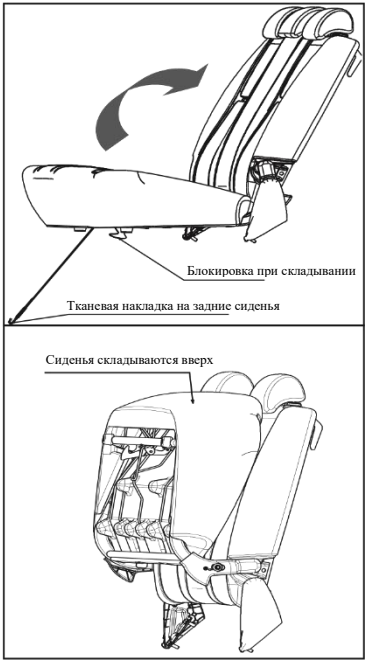

Подушка заднего сиденья откидывается.
2. Потяните за подушку заднего сиденья, чтобы соединить тканевую часть, ослабьте нижний фиксатор, чтобы поднять подушку сиденья. И воткните крючок в средний фиксатор задней металлической детали.

⚠ Предупреждение

Убедитесь, что спинка сиденья надежно зафиксирована. Если спинка сиденья не заблокирована, она не сможет обеспечить более эффективную защиту в случае столкновения или экстренного торможения.

● Если спинка сиденья наклонена, в случае столкновения водитель и пассажир могут проскользнуть под ремень безопасности. То есть ремень безопасности не может обеспечить полную защиту при наклоненной спинки.

● Не пытайтесь отрегулировать сиденье во время движения автомобиля, это может привести к серьезным последствиям, таким как аварии, травмы пассажиров и смерть.

Подголовник

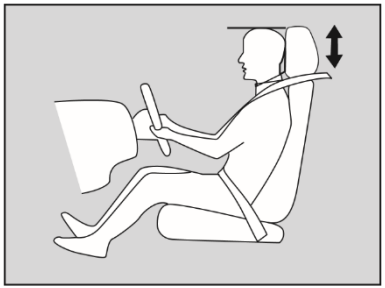

Высоту подголовника нужно регулировать в соответствии с ростом человека и положением головы.

Правильно отрегулированные подголовники и ремни безопасности обеспечивают эффективную защиту пассажиров. Перед поездкой убедитесь, что каждый пассажир на месте с регулируемым подголовником правильно его отрегулировал.

Регулировка высоты подголовника

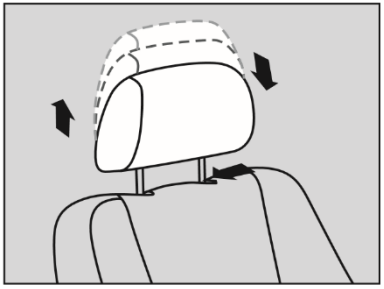

- Удерживая обе стороны подголовника обеими руками, переместите подголовник вверх или вниз в нужное положение.
- Отрегулируйте подголовник по своему росту так, чтобы верх подголовника находился как можно ближе к голове пассажира, а высота подголовника не была ниже высоты глаз, чтобы голова хорошо поддерживалась.

Солнцезащитный козырек

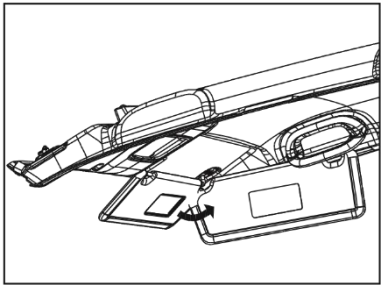

Автомобиль оборудован двойными солнцезащитными козырьками как спереди, так и сбоку. Откройте солнцезащитный козырек и при необходимости поверните его в сторону.

⚠ Предупреждение

Неправильное положение подголовника снизит его функциональность, что может привести к серьезным травмам при аварии.

Зеркало на солнцезащитном козырьке

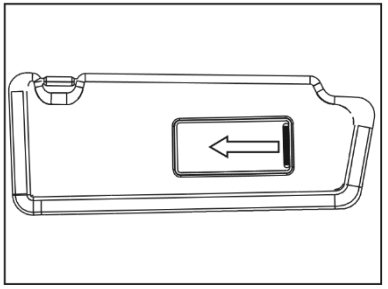

Солнцезащитный козырек переднего пассажира оборудован зеркалом. Если вам нужно использовать зеркало, сначала опустите солнцезащитный козырек переднего пассажира и сдвиньте в сторону защитную крышку зеркала.

Держатель карт на солнцезащитном козырьке

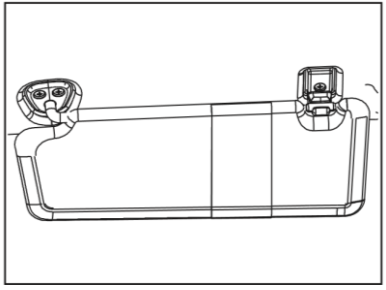

Солнцезащитный козырек для основного места водителя оборудован держателем квитанций, IC-карт и т.п.

Ремень безопасности

Зачем пристегивать ремень безопасности?

● Ремни безопасности являются наиболее эффективным средством безопасности для взрослых и детей старшего возраста.

● Они могут обеспечить защиту практически от всех типов аварий.

● Люди, которые не пристегнуты ремнями безопасности, более подвержены травмам, чем те, кто пристегнут ремнями безопасности, при переворачивании автомобиля.

● Они помогают снизить риск столкновения с элементами салона вашего автомобиля и другими пассажирами.

● Они позволяют избежать риск быть выброшенным из автомобиля в случае аварии.

● Они помогают сохранять безопасное положение при срабатывании подушки безопасности. Правильное сидячее положение снижает риск получения травмы при разворачивании подушки безопасности и обеспечивает наилучшую защиту подушки безопасности.

● Неправильное пристегивание ремней безопасности может привести к серьезным травмам или смерти в результате столкновения, даже если автомобиль оборудован подушками безопасности. Ремни безопасности не гарантируют, что вы будете полностью защищены при каждом столкновении. Однако в большинстве случаев ремни безопасности снижают риск серьезных травм.

⚠ Предупреждение

- Ремень безопасности может использовать только один человек. Не используйте ремень безопасности для пристегивания себя и ребенка.
- Не перекручивайте ремень безопасности во время его пристегивания.
- Убедитесь, что ремень безопасности не разорван, не поврежден и металлические детали не деформированы, в противном случае его следует заменить.
- Если ремень безопасности загрязнен, его следует промыть нейтральным моющим средством и теплой водой и просушить на воздухе в тени.

- Не используйте химические реагенты для удаления пятен на ремне безопасности, это может повлиять на его прочность и функциональность.
- После ДТП все использованные ремни безопасности следует заменить, даже если они в визуально хорошем состоянии, - повторное использование этих ремней запрещается.
- Ремни безопасности обеспечивают максимальную безопасность, когда спинка сиденья находится в полностью вертикальном положении. При наклоне спинки сиденья пассажиры могут выскользнуть из ремня безопасности и получить травму во время аварии, особенно при лобовом столкновении.
- Не разбирайте, не снимайте, не модифицируйте и не ремонтируйте систему ремней безопасности, в противном случае ремень безопасности не будет исправно функционировать при столкновении. По вопросам эксплуатации и замены ремня безопасности обращайтесь в авторизованный сервисный центр. Избегайте использование ремня безопасности в других целях, а также поврежденного вследствие защемления дверью или сиденьем.
- При использовании ремня безопасности руководствуйтесь принципом комфорта, но старайтесь затянуть его настолько, чтобы обеспечить максимальную защиту. Незатянутые ремни безопасности значительно снизят защитный эффект для пользователя.

Осмотр и обслуживание ремня безопасности

- Регулярно проверяйте исправность ремня безопасности, пряжку, язычок пряжки, втягивающее устройство ремня безопасности. Проверьте работу механизма натяжения и на наличие других повреждений, с целью обеспечения эффекта безопасности.
- Не кладите на ремень безопасности предметы с острыми краями.
- Если будет обнаружено, что ремень безопасности имеет надрезы, не натягивается, потрескался или подвергается ударной нагрузке, его следует заменить.
- Убедитесь, что крепежные болты надежно прикреплены к полу.
- Все детали, в которых обнаружены
- неисправности следует заменить
- Содержите ремень безопасности в чистом и сухом состоянии.
- Для очистки используйте только щелочной мыльный раствор и теплую воду.

В автомобиле установлены трехточечные ремни безопасности

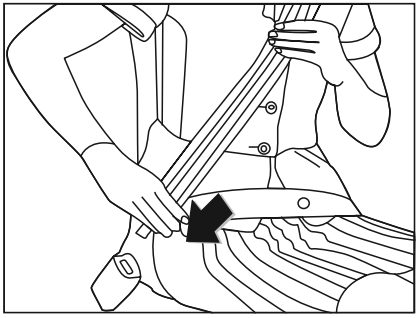

При использовании трехточечного ремня безопасности ознакомьтесь со следующей информацией и точно следуйте ей.

1) Пристегните ремень безопасности

Вытяните ремень безопасности из втягивающего устройства, медленно и равномерно натяните его на грудь и бедра и вставьте металлическую пряжку в соответствующую пряжку ремня безопасности, пока не услышите щелчок. После регулировки поясного ремня он автоматически удлиняется и уменьшается по размеру вашего бедра. Если вы наклонитесь или медленно двинетесь вперед, ремень безопасности автоматически растянется. Однако в случае внезапного или сильного столкновения ремень безопасности автоматически блокируется и контролирует положение тела пользователя. Если вы резко наклонитесь вперед, ремень безопасности автоматически заблокируется.

⚠ Внимание

Металлическую пряжку ремня можно вставить только в соответствующее сиденье пряжки с замком, в противном случае это повлияет на защиту и увеличит вероятность травмы.

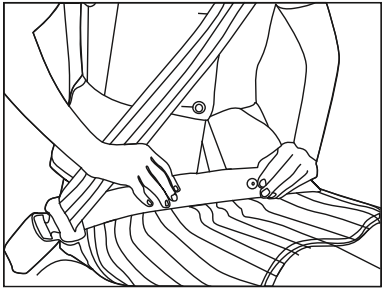

2) Отрегулируйте ремень безопасности

Ремень безопасности следует расположить вниз до бедер, а не до талии. Это позволяет твердым костям таза и верхней части тела противостоять ударам, снижая вероятность внутренних травм. Кроме того, если ремень безопасности находится в верхней части вашего тела, ваше тело может выскользнуть из-под него в случае аварии или экстренного торможения. Это может привести к серьезным травмам или смерти. Не размещайте руки по одну и ту же сторону ремня безопасности, руки следует разместить по обеим сторонам ремня безопасности.

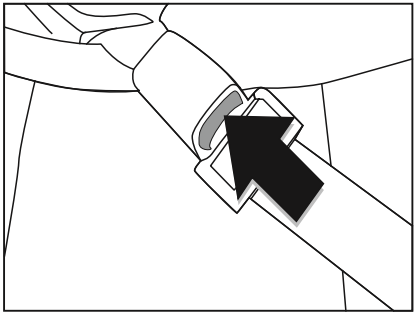

3) Отстегивание ремня безопасности

Удерживая пряжку, нажмите на кнопку разблокировки. Когда ремень безопасности отстегнут, он автоматически убирается втягивающим устройством. Если нет, проверьте, не перекручен ли ремень безопасности или не завязан ли узел, и повторите попытку.

4) Регулировка высоты ремня безопасности

При использовании ремня безопасности, если длина ремня безопасности не подходит, необходимо привести регулятор высоты ремня безопасности в правильное положение. Нажмите кнопку на крышке направляющего кольца ремня безопасности, чтобы установить его в надлежащем положении, и отпустите кнопку.

⚠ Предупреждение

Неправильное пристегивание ремней безопасности может привести к серьезным травмам или смерти в результате столкновения.

Не подсовывайте трехточечный ремень под руку или за спину - это увеличивает вероятность серьезной травмы при погрузке.

При использовании двухточечного ремня безопасности ознакомьтесь со следующей информацией и точно следуйте ей.

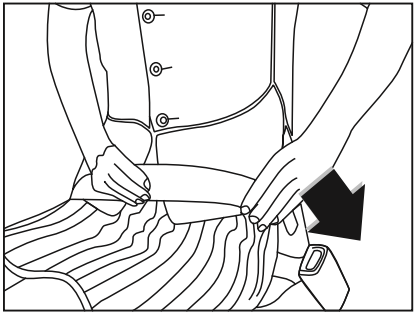

1) Пристегните ремень безопасности

Удерживая пряжку рукой, вставьте металлическую пряжку ремня безопасности в соответствующее сиденью пластиковое гнездо. Когда металлическая пряжка будет заблокирована, раздастся щелчок. Вручную отрегулируйте натяжение ремня безопасности. Метод отстегивания аналогичен методу пристегивания трехточечного ремня безопасности.

⚠ Предупреждение

Двухточечные ремни безопасности должны проходить через бедро (они не должны проходить через живот) и всегда плотно прилегать.

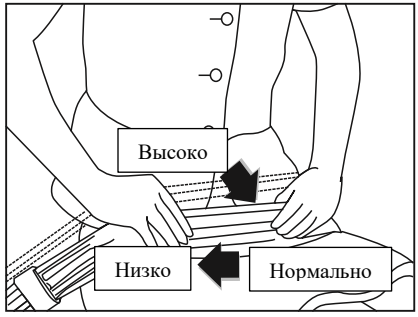

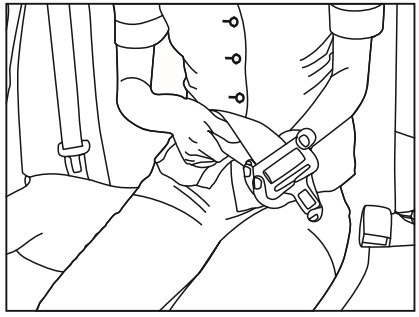

2) Отрегулируйте ремень безопасности

Высота двухточечного статического ремня безопасности должна регулироваться вручную, чтобы он мог плотно прилегать к вашему телу. Пристегните ремень безопасности и затяните свободный конец. Ремень безопасности должен располагаться как можно ближе к бедру, а не к животу, и, если он будет находится слишком высоко, это увеличит вероятность травмы в случае аварии.

3) Натяните ремень безопасности

При регулировке длины ремня безопасности установите металлическую пряжку под углом к ремню безопасности и натяните ремень на желаемую длину. Нажмите на металлическую пряжку, чтобы упростить регулировку.

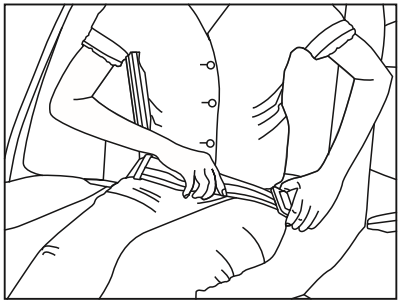

4) Укоротите ремень безопасности

Укоротите ремень безопасности, просто потянув свободный конец ремня на нужную длину и закрепив излишек ремня безопасности пластиковой пластиной.

Перед запуском двигателя

1. Отрегулируйте положение сиденья.
2. Отрегулируйте внутреннее и внешнее зеркало заднего вида автомобиля.

Подушка безопасности

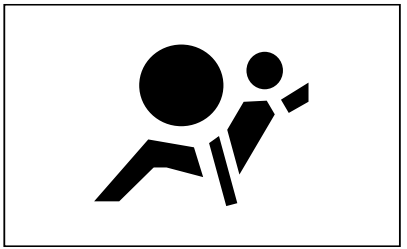

На приборной панели находится индикатор подушки безопасности, на котором отображается соответствующий символ. Как только будет запущен двигатель автомобиля, система проверит исправность подушек безопасности, а также проверит на наличие каких-либо электрических неисправностей. Системные проверки включают датчики подушек безопасности, модули подушек безопасности, электрические и диагностические модули. При запуске автомобиля, загорается индикатор на 7 секунд, а затем гаснет. Это означает, что система подушек безопасности исправна.

Если индикатор подушки безопасности не гаснет после запуска двигателя или включается во время движения, это указывает на неисправность в системе подушек безопасности, а это в свою очередь обозначает, что автомобиль следует немедленно проверить и отремонтировать в ближайшем сервисном центре послепродажного обслуживания.

Описание системы подушек безопасности

Ваш автомобиль оборудован подушками безопасности: одна для водителя, а другая – для переднего пассажира.

Далее описаны предостережения касательно использования систем подушек безопасности.

⚠ Внимание

- Если вы не пристегнетесь ремнем безопасности (даже если ваш автомобиль оборудован подушкой безопасности), авария может привести к серьезной травме. Подушки безопасности используются как вспомогательная система безопасности, эффективность работы которой зависит от пристегнутого ремня.
- Все пассажиры в автомобиле должны пристегиваться ремнями безопасности надлежащим образом, независимо от того, оснащен ли автомобиль подушками безопасности.
- В соответствии с принципом управления автомобилем водитель должен сидеть как можно дальше от руля и передней панели. Пассажирам в первом ряду запрещается опираться на двери или спать на них.

⚠ Внимание

Если между пассажиром и подушкой безопасности будет находиться какое-либо препятствие, это может привести к неполному разворачиванию подушки, нанесению серьезных травм или летальному исходу. Не кладите ничего на рулевое колесо, крышку подушки безопасности или рядом с ней. Не закрывайте боковую подушку безопасности чехлом сидения.

Полезная информация о подушке безопасности

1) Когда активируется подушка?

Подушки безопасности водителя и правого переднего пассажира используются для срабатывания при лобовом ударе от умеренного до сильного, но эти подушки безопасности срабатывают только тогда, когда сила удара превышает заданный порог. Порог наддува учитывает различные условия желаемого и нежелательного надувания и используется для своевременного прогнозирования серьезности столкновения, чтобы подушка безопасности надувалась и защищала пассажира. Будет ли надуваться передняя подушка безопасности, а также необходимость ее надувания зависит не от скорости автомобиля, а от объекта, с которым происходит столкновение, направление столкновения и интенсивность замедления транспортного средства.

Подушка безопасности активируется при различных условиях столкновения, например:

- если автомобиль столкнется с неподвижным объектом, интенсивность замедления будет отличаться от интенсивности замедления при столкновении с движущимся объектом;
- если при столкновении с объектом он деформируется, то интенсивность замедления будет отличаться от интенсивности при столкновении с недеформируемым объектом;
- если автомобиль ударится об узкий объект (например, столб), то интенсивность замедления будет отличаться от интенсивности при столкновении с более широким объектом (например, стеной).

Невозможно точно определить, основываясь только на повреждениях автомобиля, должна ли была сработать подушка безопасности. Активация фронтальных подушек безопасности определяется углом удара при фронтальном столкновении и интенсивностью замедления автомобиля.

2) Какие факторы влияют на разворачивание подушек безопасности

При достаточно серьезном столкновении система фиксирует входные параметры и принимает решение об активации подушек. Команда управление подаётся на газогенератор для надувания подушки безопасности. Газогенераторы, подушки безопасности и сопутствующие устройства являются частью модуля подушки безопасности.

3) Как защищает подушка безопасности?

При фронтальных столкновениях средней и тяжелой степени даже пассажиры, пристегнутые ремнями безопасности, могут удариться о рулевое колесо или приборную панель. При боковых ударах средней и сильной степени человек, пристегнутый ремнем безопасности, может удариться о внутренние элементы автомобиля.

Подушка безопасности дополняет защиту ремня безопасности для водителя и пассажира на переднем сидении, распределяет силу удара более равномерно, препятствуя быстрому перемещению тела пассажира. Однако во многих типах столкновений фронтальные подушки безопасности не работают, включая опрокидывание, столкновения с задней частью автомобиля и многие боковые столкновения. Боковые подушки безопасности могут не активироваться при многих типах столкновений, включая фронтальное или близкое к фронтальному, переворачивание, столкновение сзади.

4) Что произойдет после раскрытия подушки

После того, как подушка безопасности надуется, она быстро сдуется. Некоторые части модуля подушки безопасности за короткое время сильно нагреваются, - эти компоненты включают рулевое колесо, на котором расположена передняя подушка безопасности водителя, и приборную панель, на которой расположена передняя подушка безопасности переднего правого пассажира. Некоторые компоненты подушки безопасности, соприкасающиеся с вашим телом, могут быть теплыми. Из вентиляционных отверстий подушки безопасности может выделяться немного дыма и пыли.

⚠ Внимание

При надувании подушки безопасности пыль рассыпается в воздухе. Эта пыль может вызывать респираторные проблемы у людей, страдающих астмой или другими респираторными проблемами. Во избежание данной ситуации пассажирам следует как можно скорее покинуть автомобиль. При наличии проблем с дыханием и при затруднении движения при надутой подушки безопасности, откройте окно или дверь, чтобы подышать свежим воздухом. Если у вас возникли проблемы с дыханием после надувания подушки обратитесь за медицинской помощью.

Во многих серьезных авариях, которые вызывают срабатывание подушки безопасности, лобовое стекло может лопнуть из-за деформации автомобиля. Надувание правой передней подушки безопасности также усугубляет повреждение переднего лобового стекла. Срабатывание подушки безопасности возможно только один раз. После активации подушки потребуется замена элементов системы безопасности. Если вы не замените эти детали, система безопасности не обеспечит защиту в случае столкновения. Компоненты системы подушки безопасности, которые необходимо заменить, включают модуль подушки безопасности в сборе. Замена других деталей указана в руководстве по ремонту автомобиля. Ваш автомобиль оснащен модулем обнаружения и диагностики столкновений, который записывает некоторую информацию после столкновения.

Убедительная просьба: для проведения профессионального обслуживания системы обратиться авторизованный центр послепродажного обслуживания.

⚠ Внимание

Если вы повредите корпус подушки безопасности водителя или переднего пассажира или повредите корпус подушки безопасности на спинке сиденья водителя или правого переднего пассажира, подушка безопасности не будет функционировать должным образом. Возможно, вам придется заменить модуль подушки безопасности на рулевом колесе, модуль подушки безопасности правого переднего пассажира и панель приборов. Не открывайте и не повреждайте крышку подушки безопасности.

III. Двери и замки

Дверной замок

⚠ Внимание

Температура в салоне автомобиля может повышаться очень быстро и значительно превышать температуру снаружи.

Не оставляйте детей или домашних животных в машине без присмотра, иначе это может привести к серьезным травмам. Дети могут манипулировать электрическими стеклоподъемниками или другими элементами управления и даже завести машину.

Не оставляйте ребенка с ключом в машине. Эти действия могут привести к серьезным жертвам.

⚠ Внимание

При выходе из автомобиля убедитесь, что все двери закрыты и ключи извлечены из замка зажигания.

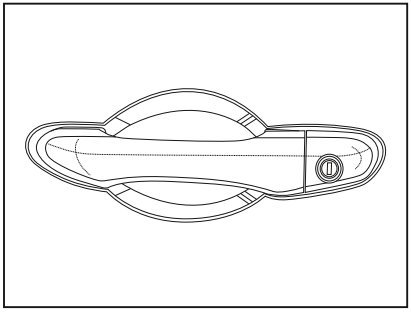

Чтобы запереть дверь снаружи автомобиля, вставьте ключ и поверните его по часовой стрелке. Чтобы разблокировать, поверните ключ против часовой стрелки.

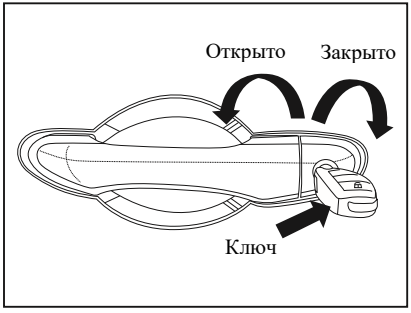

Система блокировки левой передней двери может использоваться для одновременного закрытия и открытия замков всех дверей поворотом ключа по (или против) часовой стрелки.

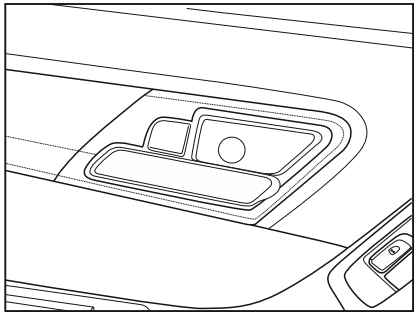

Чтобы запереть дверь изнутри автомобиля, надавите переключатель двери.

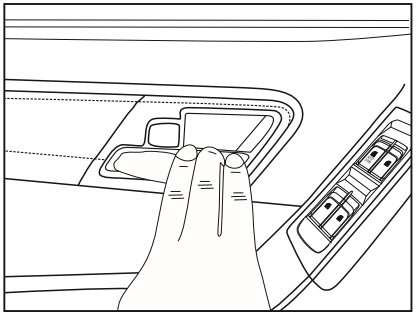

Чтобы разблокировать дверь изнутри автомобиля, нажмите кнопку блокировки двери наружу.

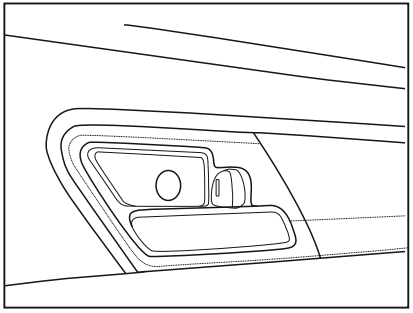

Чтобы открыть дверь изнутри автомобиля, переместите переключатель двери.

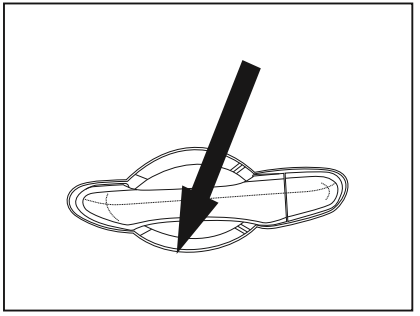

Потяните внешнюю дверную ручку.

Система открывания левой передней двери

Внутренняя ручка двери со стороны водителя имеет функцию однократного открытия двери. Когда переключатель замка левой передней двери находится в заблокированном состоянии, дверь можно открыть, потянув за внутреннюю ручку, не трогая переключатель блокировки.

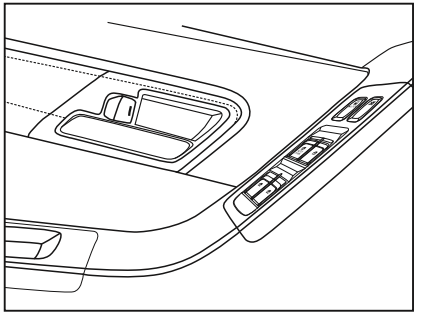

(заблокировано и закрыто перед открытием)

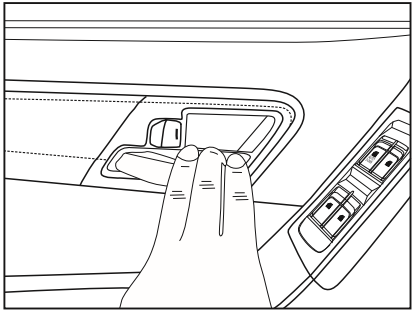

(После открытия внутренней ручки замок открывается автоматически с помощью внутренней ручки)

Дверь не закрыта

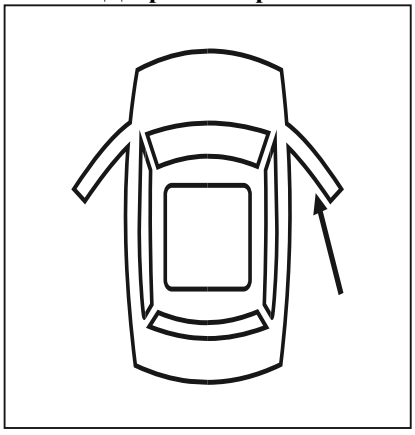

Пока дверь не закрыта, на приборной панели будет гореть индикатор.

Механическая антиблокировочная система левой передней двери

Механическая антиблокировочная функция: приоткрытии боковой двери внутренняя кнопка блокировки переводится в заблокированное состояние, и тогда нельзя управлять закрытием двери при помощи внешней ручки.

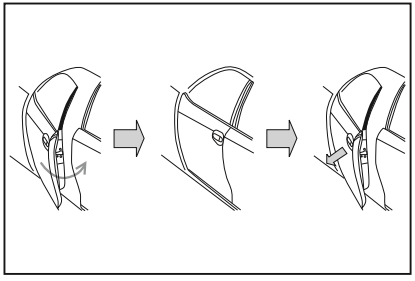

При комплектации автомобиля антиблокировочной системой, если ключ оставлен в автомобиле, а замок закрыт изнутри, дверь может быть открыта снаружи при помощи дверной ручки.

Замок безопасности

Все задние двери автомобиля оборудованы замками для безопасности детей. Блокировка не позволяет пассажирам (в особенности, детям) тянуть за ручку внутренней двери и случайно открывать заднюю дверь.

Примечание

Когда рычаг блокировки для безопасности детей находится в положении «заблокировано», не тяните за ручку в автомобиле, иначе ручка может быть повреждена.

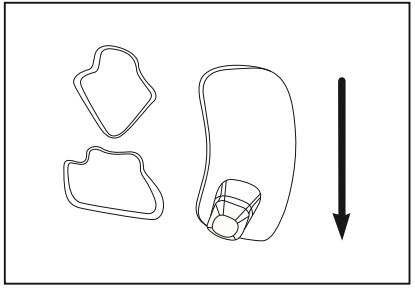

(Заблокировано)

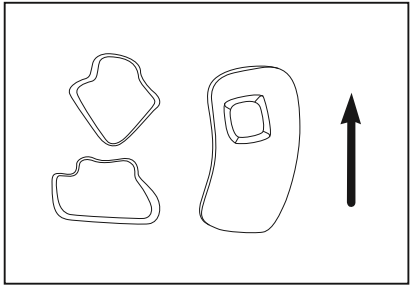

(Разблокировано)

Активация блокировки замка:

1. Откройте заднюю дверь, которую хотите запереть.
2. Найдите рычаг замка двери для безопасности детей на краю двери ближе к середине.
3. Установите рычаг в положение блокировки.

Примечание

Все задние двери имеют собственные дверные замки.

Замки дверей для безопасности детей на левой и правой задней двери должны быть активированы вручную соответствующим образом.

4. Откройте заднюю дверь после активации блокировки двери для безопасности детей. Дверь можно открыть только снаружи автомобиля. Чтобы отменить блокировку двери для безопасности детей, поверните джойстик в положение «разблокировано».

Открытие и закрытие капота

Ручка открытия капота находится в нижней левой части приборной панели водителя.

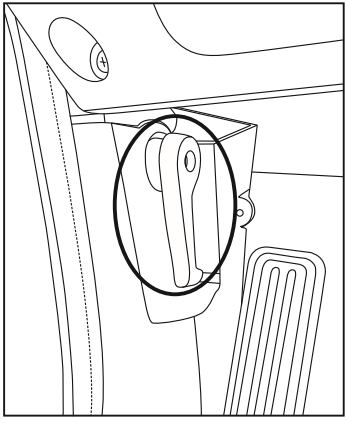

Придерживайтесь следующих шагов для открытия и закрытия капота:

1. Потяните капот назад, чтобы открыть хомут ручки и разблокировать замок крышки.

2. Подсуньте руку под капот в передней части, потяните фиксатор крышки влево и поднимите капот вверх.

3. Капот автомобиля откроется автоматически за счет наличия газовых упоров (в комплектации с газовыми упорами).

4. Для закрытия капота медленно потяните его вниз до тех пор, пока не исчезнет сопротивление газовых упоров (в комплектации с газовыми упорами), а затем отпустите его и он плавно закроется. Убедитесь после закрытия капота, что он надежно заблокирован. Если он не заблокирован, повторите вышеописанные действия.

⚠ Предупреждение

- Перед началом движения убедитесь, что капот надежно заблокирован. В противном случае капот может открыться и перекрыть прямую видимость во время управления автомобилем, что приведет к аварийной ситуации.
- Каждый раз при проверке двигателя убедитесь, что газовые амортизаторы капота исправны, чтобы предотвратить падение капота и травмирование стоящих рядом с автомобилем людей.

Открытие и закрытие задней двери

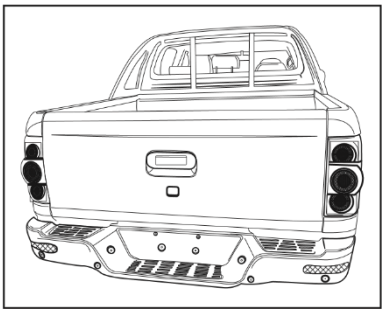

Открывая заднюю дверь, потяните за рукоятку открытия двери, чтобы разблокировать замок задней двери, потяните заднюю дверь назад и медленно опустите дверь в горизонтальное положение обеими руками. Ограничительные приводы крышки багажника будут удерживать ее в открытом состоянии. При закрытии задней двери поднимите заднюю дверь из горизонтального положения и слегка надавите на нее.

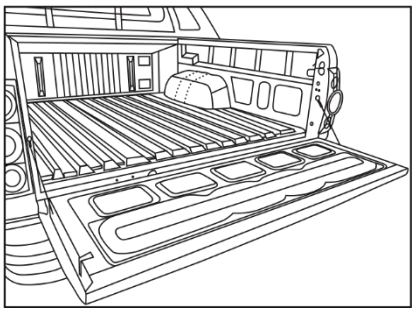

⚠ Предупреждение

- Перед тем, как закрыть заднюю дверь, убедитесь, что руки и другие части тела не находятся в данной зоне.
- При открытии задней двери не рекомендуется отпускать ее с самой высокой точки. Такое действие может значительно сократить срок ее службы.
- После закрытия задней двери слегка потяните её ручку вперед и назад, чтобы убедиться в ее надежной блокировке.

Крышка заливного отверстия

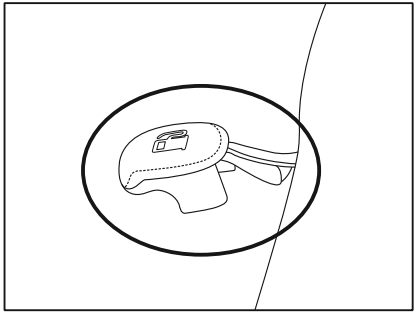

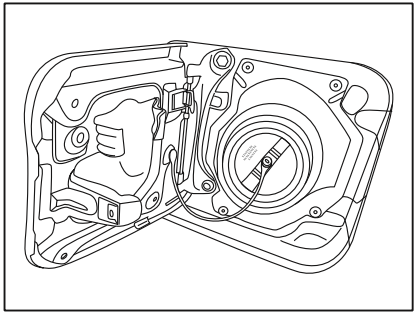

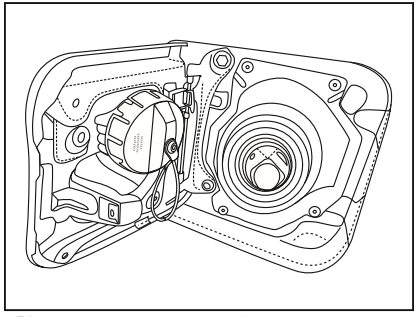

Крышка заливной горловины топливного бака установлена на левой боковой панели грузового отсека; Ручка открытия крышки топливного бака находится в районе левого переднего сиденья. Откройте крышку заливной горловины, потянув вверх за ручку. При заправке отвинтите крышку топливного бака против часовой стрелки и установите крышку топливного бака на крепежный кронштейн крышки топливного бака. После заправки установите крышку топливного бака и поверните ее по часовой стрелке до щелчка, закройте крышку заливной горловины.

⚠ Внимание

При наличии сложностей при открытии крышки заливной горловины вследствие обледенения вокруг нее, постучите по ней или нажмите на нее, чтобы разбить лед, затем откройте крышку, но не пытайтесь нажать на крышку с усилием. При необходимости распылите специальное средство для плавления льда (не используйте антифриз для радиаторов) вокруг крышки или припаркуйте машину в теплое место для растопления льда.

Электрический стеклоподъемник

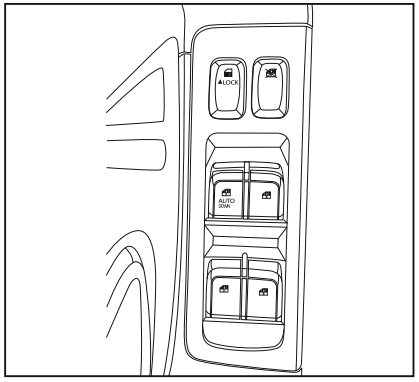

Переключатель стеклоподъемника расположен на панели обивки двери со стороны водителя, и водитель может управлять стеклами всех четырех дверей. Кроме того, каждая пассажирская дверь имеет соответствующий переключатель стеклоподъемника. Приподнимите клавишу, чтобы поднять оконное стекло, и нажмите на переключатель, чтобы опустить стекло.

Примечание

- Водитель обязан проинформировать пассажира о безопасной эксплуатации стеклоподъемника для предотвращения несчастных случаев.
- При выходе из автомобиля убедитесь, что окно закрыто.

Блокировка окна

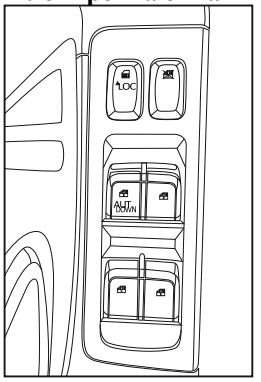

Управление стеклоподъемником со стороны водителя осуществляется через кнопку блокировки. Нажатие на кнопку блокировки установит запрет на управление стеклоподъемниками для пассажиров переднего и заднего ряда, однако водитель сможет управлять оборудованием, несмотря на его заблокированное состояние. Стеклоподъемники возобновят работу при повторном нажатии кнопки блокировки.

IV. Внутреннее освещение салона

⚠ Внимание

Дети могут управлять электрическими стеклоподъемниками и могут быть придавлены стеклоподъемниками во время эксплуатации. При нахождении ребенка на заднем сиденье, водитель должен заблокировать стекло задней двери.

Потолочная лампа

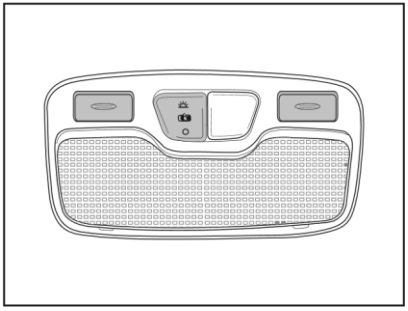

Световой луч от лампы для чтения удобен для чтения в ночное время или может использоваться в качестве света для использования в личных целях.

Многофункциональный переключатель потолочной лампы:

В этом режиме, независимо от положения переключателя зажигания, при открытии двери загорается лампа подсветки. После закрытия дверей лампа подсветки продолжает гореть и гаснет через 30 секунд. Однако если ключ зажигания находится в положении ON или все двери закрыты, лампа подсветки немедленно гаснет. Если дверь переходит из закрытого состояния в открытое лампа гаснет через 15 минут

В этом режиме лампа горит постоянно.

В этом режиме лампа не горит.

Индикатор открытой двери

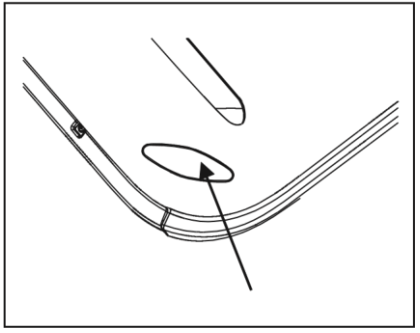

Сигнальный индикатор открытой двери расположен на внутренней стороне двери. Когда вы открываете левую и правую переднюю дверь, загораются соответствующие лампы внутренней двери, а после того, как вы закрываете любую из передних дверей, соответствующие дверные фонари гаснут.

Салонное зеркало заднего вида с функцией противоослепления

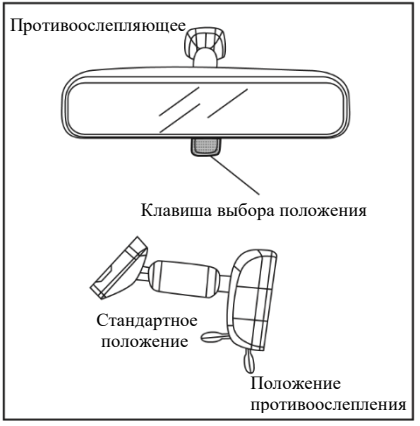

Перед началом движения необходимо отрегулировать салонное и наружные зеркала заднего вида на оптимальный угол обзора. При регулировке зеркала заднего вида удерживайте зеркало за середину, отводя его вверх или вниз, а также влево и вправо, пока не увидите автомобиль позади. Если вам необходима функция защиты от ослепления, выберите данный режим.

Зеркало заднего вида с электроприводом

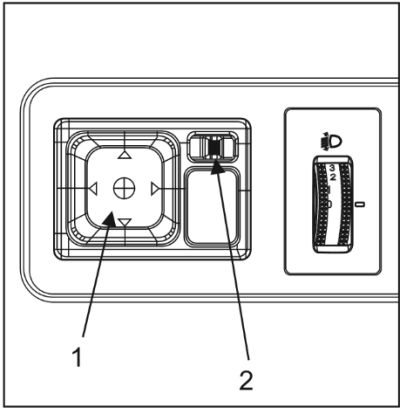

Для регулировки наружных зеркал заднего вида необходимо чтобы зажигание было в положении ACC. Затем при помощи переключателя "2" выберите зеркало и отрегулируйте его при помощи джойстика "1" вместе с электрическим наружным зеркалом.

Примечание

Переключатель управления электрическим наружным зеркалом заднего вида расположен на панели переключателей приборов слева от рулевого колеса.

⚠ Внимание

- Плохой задний обзор во время вождения приведет к столкновению, повреждению вашего автомобиля и другого имущества, а также и риску для жизни человека. Вы должны установить зеркало заднего вида в правильно отрегулированном состоянии и использовать его во время вождения, для увеличения обзора окружающих объектов и других транспортных средств. Если вы не можете правильно определить расстояние между вашим автомобилем и другими объектами, это может привести к столкновению и повреждению вашего автомобиля или другого имущества или причинить травму.
- Ненадлежащее обслуживание зеркала заднего вида может привести к его повреждению. Не трите лед с поверхности зеркала заднего вида. В случае если обледенение и другие предметы ограничивают движение зеркала заднего вида, принудительная регулировка запрещена.
- Не используйте внутреннее освещение в течение длительного времени при неработающем двигателе, иначе заряд батареи понизится.

Схема расположения ламп внутреннего освещения

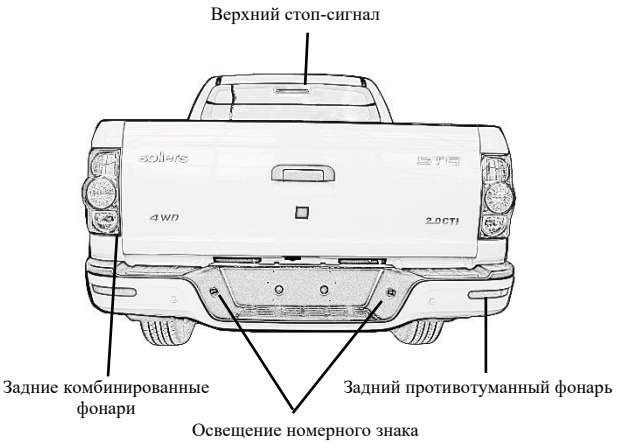

Лампа дальнего света

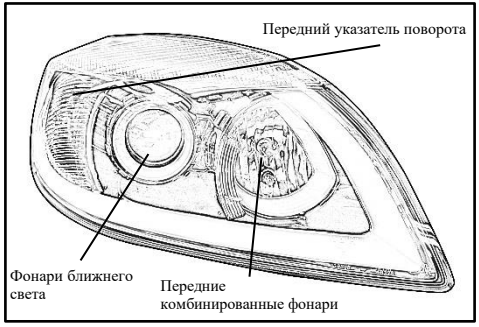

1) Дальний свет используется для освещения дороги на большое расстояние и при недостаточной освещенности в условиях плохой видимости.
2) Поверните выключатель зажигания в положение «ON». Поверните многофункциональный выключатель на две позиции против часовой стрелки из исходного положения до совмещения с обозначением . Затем потяните рычаг от себя, индикатор на инструментальной панели подтвердит включение света.

Габаритные огни

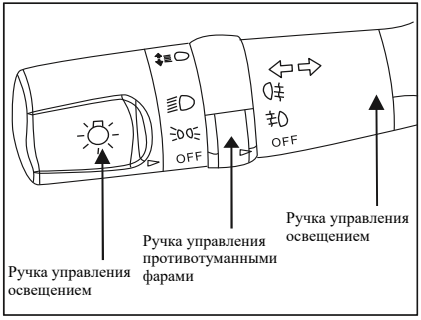

Габаритные огни необходимы для обозначения автомобиля и его размера по отношению к другим транспортным средствам и пешеходам. Для включения габаритного огня поверните ручку по направлению к . Включение габаритов подтвердит индикатор на инструментальной панели .

Ходовые огни

Ходовые огни — это лампы, указывающие на присутствие на дороге транспортных средств в дневное время.

Ближний свет

Ближний свет используется для освещения дорожного полотна в ночное время и обеспечения безопасности вождения. Выключатель зажигания следует повернуть в положение «ON», а ручку управления освещением комбинированного переключателя - в положение

Указатель поворота

1) Указатель поворота используется для информирования других транспортных средств, движущихся по дороге, о направлении поворота автомобиля налево или направо.
2) Поверните переключатель зажигания в положение «ON», и ручку управления освещением комбинированного переключателя можно включить вверх или вниз в соответствии с требованиями вождения для включения указателя поворота. Индикатор на приборной панели подтвердит включение поворота .

Замена ламп фар

Передняя фара оснащена лампами дальнего / ближнего света, указателя поворота габаритного огня / ходового огня.

1) Этапы замены ламп дальнего / ближнего света.
а) Поверните пластиковую крышку ламп дальнего / ближнего света против часовой стрелки.
б) Отсоедините разъем от лампы и отстегните стопорное кольцо.
в) Осторожно извлеките лампу дальнего / ближнего света.
г) Не трясите и не поворачивайте лампу во время разборки.

2) Порядок замены лампы указателя поворота:
а) Поверните патрон лампы указателя поворота против часовой стрелки.
б) Осторожно извлеките лампу из патрона.
в) Не трясите и не крутите лампу во время разборки.

Электрокорректор света фар, диммер подсветки инструментальной панели

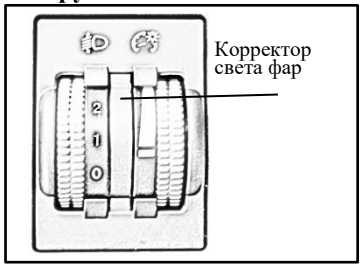

1) Корректор света фар позволяет отрегулировать высоту светового потока фар. Диммер размещен с левой стороны рулевого колеса и позволяет отрегулировать интенсивность подсветки инструментальной панели.

2) Корректор света фар необходим для регулировки высоты светового потока при разных загрузках автомобиля. По мере нагрузки на заднюю ось требуется понижение светового потока.

3) Выключатель зажигания должен находиться в положении ON для использования корректора фар.

⚠ Внимание

- Избегайте долгого снятия задней крышки или патрона лампы с фары, так как пыль, влага и т.д. могут попасть в лампу и повлиять на ее технические характеристики. Установите новую лампу сразу после извлечения лампы и установите заднюю крышку и патрон лампы.
- Не прикасайтесь к стеклянной колбе лампы.
- Не трясите и не поворачивайте лампу во время разборки.
- После переустановки лампы, необходимо отрегулировать световой поток фары. Убедительная просьба осуществлять регулировку света фар в авторизованной мастерской.

Передняя противотуманная фара

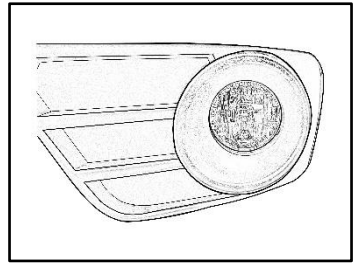

1) Передняя противотуманная фара улучшает видимость дорожного полотна при сильном тумане. Обеспечивает безопасное управление автомобилем.

2) Поверните ключ зажигания в положение «ON», поверните ручку управления освещением в первое или второе положение, поверните ручку включения противотуманных фар в положение . Вместе с включением противотуманных фар включится индикатор на приборной панели.

Замена лампы передней противотуманной фары:

1) Разберите переднюю противотуманную фару.
2) Поверните патрон лампы против часовой стрелки, чтобы снять патрон лампы.
3) Извлеките лампу противотуманной фары из патрона.
4) Замените лампу противотуманной фары и установите патрон лампы.

Задний противотуманный фонарь

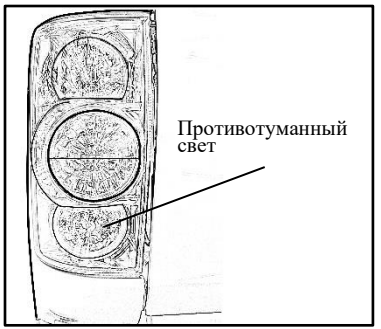

1) Задний противотуманные фонари улучшают видимость вашего транспортного средства для других участников движения
2) Поверните ключ зажигания в положение «ON», поверните ручку управления светом в первую или вторую позицию, поверните ручку противотуманной фары в положение, .Включатся задние противотуманные фонари и подтверждающий индикатор на приборной панели.

Примечание

Когда рукоятка противотуманной фары поворачивается к заднему противотуманному фонарю, она автоматически возвращается в положение переднего противотуманного света, включение и выключение которого происходит последовательно через раз.

Замена лампы заднего противотуманного фонаря:

1) Извлеките задний противотуманный/задний комбинированный фонарь.
2) Поверните патрон задней противотуманной фары против часовой стрелки и вытащите патрон.
3) Извлеките лампу из патрона
4) Замените лампу задней противотуманной фары и установите в обратной последовательности

Стоп-сигнал

1) Стоп-сигналы используются для предупреждения водителей о тормозящем транспорте двигающимся спереди.
2) Дополнительные стоп-сигналы используются в дополнение к сигнальным и предупреждающим сигналам.
3) Когда вы нажимаете педаль тормоза во время движения, загорается стоп-сигнал. Советуем выйти из автомобиля, чтобы лучше понять дорожные условия, избежать столкновения с предметами и опрокидывания.

⚠ Внимание

1) В целях Вашей и пассажирской безопасности перед поездкой проверьте исправность стоп-сигналов автомобиля. При наличии каких-либо неисправностей или повреждений, пожалуйста, устраните их своевременно во избежание дорожно-транспортных происшествий.
2) Верхний стоп-сигнал представляет собой светодиодный источник света закрытого типа. При неисправности меняется в сборе. Для диагностики неисправности обратитесь в специализированный центр.

Замена лампы стоп-сигнала:

1) Извлеките задний комбинированный фонарь.
2) Поверните патрон стоп-сигнала против часовой стрелки и извлеките патрон лампы.
3) Извлеките лампу стоп-сигнала из патрона лампы.
4) Замените лампу стоп-сигнала и установите патрон лампы обратно.

Фонари заднего хода

1) Фонарь заднего хода используется для напоминания другим водителям и пешеходам, что автомобиль движется назад.
2) При нажатии на педаль тормоза во время движения назад загорается стоп-сигнал.

Примечание

При движении задним ходом убедитесь в безопасности движения.

Замена патрона фары заднего хода

1) Извлеките задний противотуманный / задний комбинированный фонарь.
2) Поверните патрон лампы против часовой стрелки, чтобы снять патрон фонаря заднего хода.
3) Извлеките лампу заднего хода из патрона.
4) Замените лампочку заднего хода и установите патрон лампы.

Указатель поворота

1) Сигнал поворота указывает другим водителям и пешеходам на смену направления движения.
2) Для включения указателя поворотов зажигание должно быть в положении «ON», а переключатель перемещен вверх или вниз в зависимости от направления движения.

Примечание

Рекомендуется активировать указатель поворота заблаговременно за 50–100 метров до поворота, чтобы водитель и пешеходы с обеих сторон могли увидеть направление, и предполагаемого движения.

Замена лампочки указателя поворота

1) Демонтируйте задний комбинированный фонарь.
2) Поверните патрон лампы заднего указателя поворота против часовой стрелки и извлеките патрон лампы.
3) Извлеките лампу заднего указателя поворота из патрона лампы.
4) Замените лампочку заднего указателя поворота и установите патрон лампы.

Габаритный свет

1) Габаритный свет подтверждает наличие и ширину транспортного средства.
2) Для включения повернуть ручку управления освещением против часовой стрелки в положение .

Освещение номерного знака

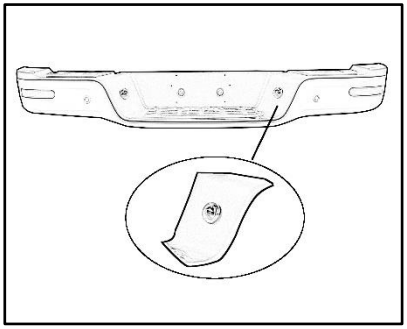

1) Освещение номерного знака используется для того, чтобы он был хорошо был различим в любое время суток.
2) Освещение номерного знака загорается после включения габаритного света осветительного прибора.

Лампа бокового указателя поворота

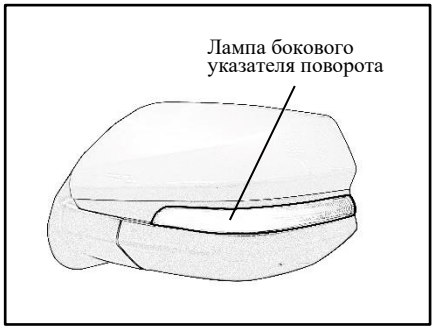

Лампы бокового указателя поворотов указывают на смену направление движения автомобиля. Активируется с другими указателями поворота.

⚠Внимание

- Перед заменой перегоревшей лампы автомобиля, активируйте ручной тормоз, установите ключ зажигания в положение «LOCK», выключите осветительный прибор, дождитесь, пока тепло от лампы рассеется. Производите замену неисправной лампы на аналогичную, с такой же мощностью. В противном случае это может вызвать перегорание предохранителя, либо повреждение электрических проводов.
- Если у вас нет необходимого инструмента или недостаточно опыта, то для замены лампы обратитесь в официальный дилерский центр.
- В холодную или сырую погоду внутри передней фары образуется туман. Это вызвано разницей температур между внутренней и внешней частью линзы Туман рассеется после включения ближнего света фар как минимум в течение 30 минут. По истечению этого времени на краю линзы передней лампы все еще могут оставаться признаки тумана, что не является неисправностью и не оказывает влияние на срок службы осветительного прибора.
- Лампа заднего хода и сигнальная лампа поворота могут иметь одинаковые признаки тумана. Туман не влияет на срок службы осветительной системы.

Глава IV. Шасси

I. Рулевое управление

Люфт рулевого управления

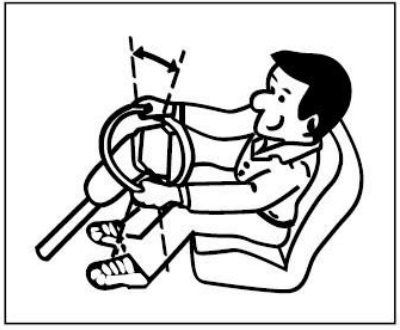

Транспортное средство неподвижно. Колеса установлены по направлению прямолинейного движения. Двигатель заведен. Поверните рулевое колесо в одну и другую сторону до момента начала поворота колес. Люфт рулевого колеса должен быть в диапазоне 16-32 мм.

Убедитесь в отсутствии затруднений при повороте, вибраций, отклонении в сторону в процессе управления автомобилем. Если вы обнаружите, что зазор между деталями рулевого механизма слишком большой, вам следует незамедлительно обратиться в официальный дилерский центр для осуществления проверки рулевого управления.

Высота рулевого колеса

Убедитесь, что положение рулевого колеса по высоте способствует удобству и безопасности в управлении транспортным средством. Метод регулировки: ослабьте фиксирующую ручку, возьмитесь за руль обеими руками и переместите его в нужное положение, затем заблокируйте ручку.

Слив жидкости ГУР

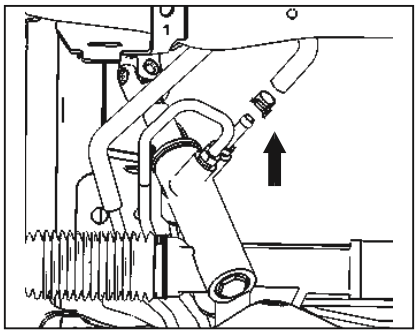

1) Поддомкратьте автомобиль и установите фиксирующие подпорки.
2) Отсоедините эластичный зажим на возвратной магистрали рулевого управления и отсоедините магистраль.
3) После слива жидкости рулевого управления запустите двигатель на короткое время и поверните рулевое колесо в крайнее правое и левое положение не более чем на 15 секунд для слива остатка жидкости.

Залив жидкости ГУР

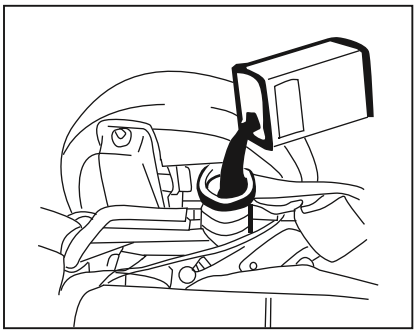

1) Подсоедините возвратный масляный шланг к рулевому механизму и залейте указанный тип жидкости.
2) Добавьте жидкость до MAX отметки бачка, затем вручную поверните руль в крайнее положение и дождитесь, пока уровень масла не упадет. Продолжайте доливать масло, и доведите его уровень до отметки между линиями. Выполните вышеописанное действие 2-3 раза.
3) Опустите автомобиль, заведите двигатель и дайте ему поработать на холостом ходу несколько минут. Затем поверните рулевое колесо влево и вправо.
4) Проверьте уровень жидкости по шкале линейки; при необходимости долейте снова. Убедитесь, что жидкость не содержит пузырьков воздуха.

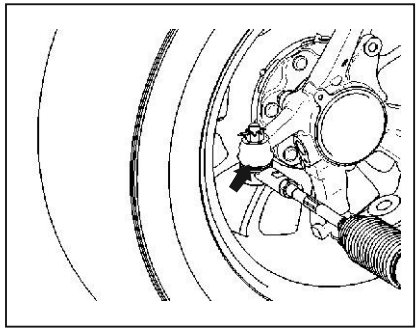

Рулевой привод

Проверьте, не ослаблен ли шаровой наконечник рулевой тяги. При наличии каких-либо незакрепленных деталей, незамедлительно обратитесь к авторизованному дилеру компании для выполнения проверки.

Наличие аномального звука в системе рулевого управления

Во время рулевого управления или парковки системы рулевого управления проверяйте систему на предмет наличия аномального шума. Если невозможно определить и устранить аномальный шум, немедленно обратитесь к авторизованному дилеру компании для осуществления проверки. Как правило, аномальный шум вызывается ослаблением ремня привода рулевого механизма, попаданием воздуха в гидравлическую систему рулевого управления, недостаточным количеством жидкости рулевого управления или взаимодействием сдругими компонентами.

Технические параметры системы рулевого управления

Рулевая передача	Рейка -шестерня
Передаточное отношение	42.7
Модель жидкости рулевого управления	ATF III
Объем жидкости рулевого управления (л)	1.2
Максимальное рабочее давление (МПа)	10
Рабочий поток (л / мин)	7.5

II. Тормозная система

Ручной тормоз

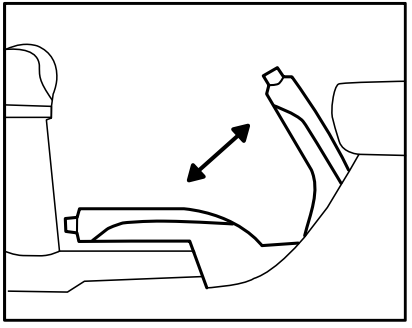

Убедитесь, что ход рычага стояночного тормоза находится в допустимом диапазоне и что автомобиль можно безопасно парковать на крутом склоне при использовании только стояночного тормоза.

Управление ручным тормозом

1) Для активации потяните рычаг стояночного тормоза на себя. Для деактивации опустите рычаг вниз.
2) Активизацию стояночного тормоза подтверждает индикатор на инструментальной панели Ⓟ
3) Перед движением автомобиля обязательно отпустите ручку стояночного тормоза, чтобы убедиться, что индикатор стояночного тормоза не горит.

Метод разблокировки ручного тормоза

Для разблокировки активированного ручного тормоза необходимо потянуть рычаг вверх, нажать на его кнопку и затем опустить рычаг вниз.

Парковка на склоне

Для парковки автомобиля на склоне, помимо использования ручного тормоза, включите 1-ю передачу механической коробки парковочных огней.

Парковка при работающем двигателе

Не покидайте автомобиль надолго при работающем двигателе. При парковке автомобиля с заведенным двигателем в плохо проветриваемой парковочной зоне выхлопные газы могут нанести вред вашему здоровью и здоровью окружающих.

Автостоянка

Не паркуйте автомобиль с легко воспламеняющимися веществами. Температура выхлопных газов и элементов выхлопной системы может быть причиной возгорания.

Выходя из автомобиля, не забудьте вытащить ключ из замка зажигания, активируйте ручной тормоз, закройте все двери автомобиля. В темное время суток, возможно, потребуется включение парковочных огней.

Ход рукоятки стояночного тормоза

При поднятии рычага стояночного тормоза будут слышны щелчки храпового механизма. Количество слышимых щелчков определяется регулировкой механизма. Регламентное значение - 7-10 щелчков. В случае превышения этого значения необходимо обратиться в авторизованную мастерскую.

Педаль тормоза

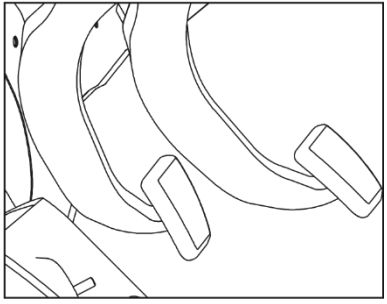

1) Убедитесь, что педаль нажимается плавно, без рывков и с постоянным усилием.
   Стандартное значение регулировки педали:
   свободный ход педали: от 3 до 8 мм; полный ход педали: 110 мм.
2) Проверьте работу вакуумного усилителя. Обязательно соблюдайте расстояние между половым ковриком и педалью.

Метод регулировки высоты педали тормоза

Метод регулировки высоты педали тормоза:

1) Снимите рычаг педали тормоза и удалите штифт толкателя вакуумного усилителя.
2) Поверните регулировочную гайку вилки в желаемое положение.
3) Установите педаль на усилитель, чтобы соединить штифт и стопорный штифт.

Тормозная система

Тормозная система представляет собой двухконтурную тормозную систему. Когда один контур выходит из строя, другой все еще может остановить транспортное средство; В этом случае потребуется нажимать на педаль тормоза с большим усилием, чем обычно. Как можно быстрее безопасно припаркуйте автомобиль и обратитесь за помощью в авторизованный дилерский центр. При неработающем двигателе усилие на педали тормоза изменится после двукратного нажатия на тормоз.

Это очень важно, в особенности при буксировке автомобиля. Пожалуйста, уделите этому особое внимание!

Вакуумный усилитель

Вакуумный усилитель использует вакуумный насос двигателя для увеличения тормозного усилия. Если двигатель выключить во время движения, вакуумный усилитель потеряет источник вакуума, что снизит эффективность торможения и значительно увеличит тормозной путь. Запрещается выключать двигатель для движения по инерции!

Примечание по работе педали тормоза

Чтобы избежать резкого торможения, педаль тормоза должна нажиматься плавно. Если двигатель остановлен во время движения, вакуумный усилитель не сможет полностью выполнять свою функцию, и эффект торможения также будет уменьшен. В этом случае необходимо приложить большое усилие на педаль тормоза, чтобы добиться торможения.

Резервуар для хранения тормозной жидкости

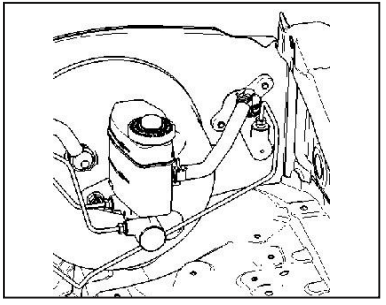

Уровень тормозной жидкости и жидкости сцепления

Бачок для жидкости установлен на левой передней стенке панели приборов и является общим для жидкости сцепления. Убедитесь, что уровень жидкости в тормозном резервуаре достиг указанной отметки. Если уровень жидкости в баке ниже отметки MIN, следует долить рекомендованную тормозную жидкость. Уровень тормозной жидкости не должен быть выше отметки MAX.

Если требуется дополнительная жидкость, можно использовать только синтетическую тормозную жидкость DOT4.

⚠ Предупреждение

Тормозная жидкость вредна для человеческого организма и является очень агрессивным веществом. В случае случайного контакта немедленно промойте пораженный участок мыльной водой и несколько раз промойте водой. Если вы случайно проглотили тормозную жидкость, немедленно обратитесь за медицинской помощью.

***указывает, что подходит для некоторых моделей**

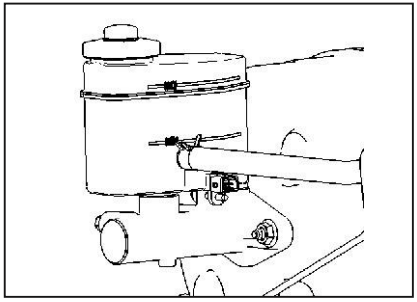

⚠ **Внимание**

Тормозная жидкость впитывает влагу. Следовательно, если автомобиль большую часть времени используется в районах с высокой влажностью воздуха, частота замены тормозной жидкости должна быть выше, чем частота, указанная в Руководстве по техническому обслуживанию.

*Антиблокировочная система (ABS)

АБС не может сократить время и расстояние, необходимое для остановки автомобиля. Система помогает осуществлять контроль рулевого управления только при торможении. АБС не предотвращает проскальзывание, вызванное внезапными изменениями направления движения, например, попыткой быстрого поворота или внезапной смены полосы движения. Независимо от дорожных условий и погодных условий, управлять автомобилем нужно осторожно и соблюдая безопасную скорость и расстояние. АБС не улучшает устойчивость автомобиля. Резкий поворот на высокой скорости может привести к заносу автомобиля на полосу встречного движения или съезду с дорожного полотна. При движении по мягкой или неровной дороге, такой как гравийная дорога или заснеженная дорога, транспортному средству, оборудованному АБС, может потребоваться более длинный тормозной путь чем автомобилю без АБС. В этом Случае следует снизить скорость и держаться на большем расстоянии от других транспортных средств.

АБС имеет функцию самотестирования. В случае любой неисправности загорится индикатор антиблокировочной системы тормозов на панели приборов (см. Описание комбинации приборов). Это означает, что функция АБС вышла из строя. На этом этапе тормозная система будет по-прежнему обеспечивать нормальную тормозную способность, как у обычного автомобиля без антиблокировочной системы. Необходимо как можно скорее обратиться к официальному дилеру для проведения проверки. Если одновременно горят индикатор АБС (антиблокировочный тормоз) и индикатор тормозной системы, а стояночный тормоз полностью отпущен, это означает, что система распределения тормозных усилий передних и задних колес могла выйти из строя. Пожалуйста, как можно быстрее проверьте автомобиль в авторизованном сервисном центре

АБС помогает предотвратить блокировку или проскальзывание колес при резком торможении, позволяя сохранить управляемость. При проскальзывании передних колес вы не сможете управлять автомобилем, то есть при повороте рулевого колеса автомобиль все равно будет двигаться прямо. АБС помогает предотвратить блокировку и сохранить управляемость, потому что многократное управление давлением в тормозной системе происходит за короткий промежуток времени. АБС также может сбалансировать распределение тормозных сил передних и задних колес в соответствии с условиями нагрузки автомобиля. Для стабильной работы АБС усилие на педали тормоза во время торможения должно быть постоянным.

⚠ Внимание

- Даже при установленном АБС тормозной путь должен быть достаточным. Всегда держитесь на безопасном расстоянии от впереди идущей машины.
- Реакция педали тормоза на нажатие в автомобиле, оборудованном АБС, будет отличаться от автомобиля, не оборудованного АБС.
- При активированной АБС педаль тормоза будет постоянно отскакивать и это не является неисправностью системы.

*Электронная система стабилизации ЭСС

Электронная система стабилизации может помочь вам улучшить устойчивость автомобиля в тяжелых для вождения условиях. Когда система обнаруживает, что желаемое направление движения отличается от фактического, электронная система стабилизации выборочно притормаживает колеса для возвращения автомобиля на курс. Так же происходит снижение крутящего момента двигателя. При работающем ESC, индикатор системы ESC на инструментальной панели будет мигать. Вы можете услышать некоторый шум и почувствовать вибрацию педали тормоза, данная ситуация считается нормальной работой системы. Продолжайте движение в желаемом направлении.

Отключение ЭСС

В следующих случаях возможно принудительное отключение системы при помощи кнопки ESC OFF . Отключение системы будет подтверждено загоревшимся индикатором.

Пример:

1) При движении автомобиля с антискользящей цепью.
2) При движении по глубокому снегу или по мягкому покрытию.
3) При застревании автомобиля (например, на грязной дороге) и необходимости двигаться вперед и назад.
   Если ничего из вышеперечисленного не произошло, оставьте функцию ESC включенной.

Полный привод и ЭСС

Если автомобиль оснащен полным приводом и оборудован системой ЭСС, то при включении полного привода система ЭСС будет отключена. Она будет активирована автоматически, когда произойдет переключение из режима 4H или 4L в режим 2H.

Включение ЭСС

После выключения функции ЭСС снова нажмите кнопку ESC OFF, система снова включится, а индикатор выключения системы на измерителе погаснет. Когда скорость автомобиля становится ≥100км/ч, функция ESC автоматически включается.

⚠ Внимание

- В обязательном порядке соблюдайте скорость движения в зависимости от состояния дорожного полотна и погодных условий.
- Помните, что ЭСС не может выходить за пределы физических возможностей и не сможет удержать автомобиль на дороге особенно при движении по мокрой дороге или буксировки прицепа.
- Водитель должен в любой момент изменить стиль вождения в соответствии с дорожными условиями и условиями движения.
- ЭСС не может снизить риск аварий, вызванных неправильным вождением, например превышением скорости или слишком близким расположением к впереди движущему автомобилю.

Для гарантии исправной работы ЭСС, все четыре колеса должны быть оснащены шинами указанного размера, в противном случае функция ЭСС может быть нарушена

Система помощи при трогании в гору (ННС)

Данная система является расширением функции ЭСС. При трогании с места на склоне система помощи при трогании в гору ННС предотвращает скатывание автомобиля после отпускания педали тормоза. Водитель может переместить ногу с педали тормоза на педаль акселератора в течении 1,5 секунд.

Условие деактивации (любое из перечисленного ниже):

1. Превышение времени выдержки давления (около 1.5 с).
2. Крутящий момент двигателя достаточен для предотвращения скольжения.
3. Автомобиль буксует при работе ННС.

⚠ Внимание

- Функция ННС не увеличивает тормозное давление. Тормозное усилие водителя для нажатия на педаль должно быть достаточным для остановки транспортного средства на склоне.
- Помните, что ННС не может выходить за пределы своих физических возможностей особенно при: проскальзывании на скользкой дороге или при буксировке прицепа.
- Функция ННС не заменяет внимания водителя.

Гидравлический усилитель тормозов (HBA)

HBA — это расширение функции ЭСС (ESC). В случае экстренного торможения она улучшает скорость реакции системы и сокращает тормозной путь.
В процессе управления автомобилем при возникновении аварийной ситуации усилие на педали тормоза часто оказывается недостаточным. HBA распознает, что усилие на педали тормоза недостаточное и автоматически увеличивает тормозное усилие до уровня срабатывания, значительно сокращая тормозной путь.

⚠ Внимание

1) Во время работы HBA педаль тормоза автоматически опускается. В это время водитель должен продолжать нажимать на педаль тормоза, и тормоз не может быть отпущен.
2) Эффект от функции HBA ограничен, пожалуйста, соблюдайте безопасную дистанцию.
3) Даже при использовании функции HBA водитель должен соблюдать бдительность.

Тормоз

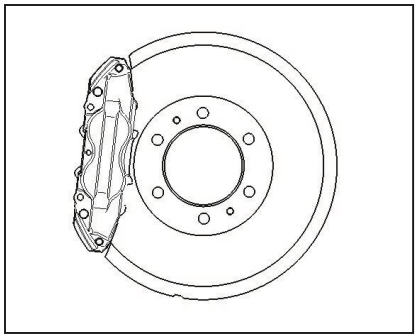

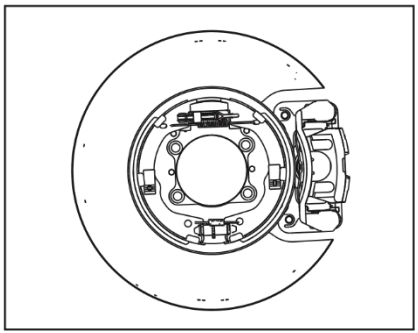

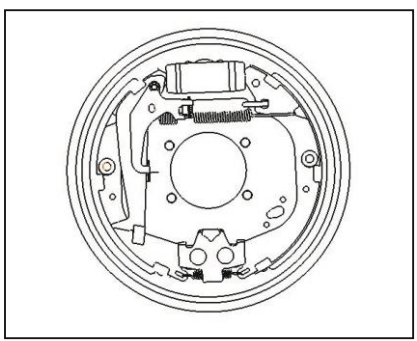

Переднее колесо представляет собой дисковый тормоз, а заднее колесо - барабанный или дисковый тормоз. Проверьте автомобиль на отклонение при торможении.

Регулировка барабанного тормоза переднего дискового и заднего барабанного транспортного средства

Тормозной зазор дискового тормоза регулируется автоматически. Зазор заднего тормоза регулируется автоматически, а также может быть отрегулирован путем вращения втулки регулировки зазора. Обычно тормозной зазор составляет 0,3-0,5 мм.

Регулировка стояночного тормоза четырехколесного автомобиля дискового типа

Тормозной зазор дискового тормоза регулируется автоматически. Зазор стояночного тормоза регулируется вручную с помощью поворотной втулки регулировки зазора. В целом зазор стояночного тормоза составляет 0,3-0,5 мм.

Действия после попадания жидкости на тормозные диски

В частности, если тормозная система намокла после мойки, то для восстановления ее работы требуется ее активация. Вождение в сильный дождь, после проезда по луже или мойки автомобиля на тормозном диске образуется водяная пленка, которая мешает исправной работе. В этом случае двигайтесь медленно и несколько раз осторожно нажмите педаль тормоза, чтобы осуществить сушку тормозов.

Движение с горы

При движении вниз по крутому склону следует переключить на низшую передачу и использовать моторный тормоз для снижения скорости автомобиля. Следует избегать перегрева тормозных дисков, вызванного частым использованием тормоза (т.е. при слабом тормозном эффекте и при большом тормозном пути). Не используйте холодную воду для охлаждения горячих тормозов.

⚠ Предупреждение

- Не используйте сильно изношенные тормозные колодки. Это снизит эффективность тормозов и приведет к аварии.
- Регулярно посещайте специализированный сервисный центр Соллерс для проверки и замены изношенных тормозных накладок и тормозных дисков/барабанов.

Технические параметры тормозной системы

Тип приводного тормоза		Гидравлический тормоз с двойным трубопроводом и вакуумным усилением
Тип стояночного тормоза		Механическое действие троса на тормоз заднего колеса
Тормоз	Передний	Тормозной диск
	Задний	Барабанный тормоз / дисковый тормоз
Тип тормозной жидкости		Синтетическая тормозная жидкость DOT-4 класса
Объем тормозной жидкости		0.5 л

***указывает, что подходит для некоторых моделей**

Технические параметры тормозной системы

Стандартная толщина переднего тормозного диска (мм)	28
Предел ремонта / минимальная толщина переднего тормозного диска (мм)	26
* Стандартный внутренний диаметр заднего тормозного барабана (мм)	295
* Предел ремонта / максимальный внутренний диаметр заднего тормозного барабана (мм)	297
* Стандартная толщина заднего тормозного диска (мм)	20
* Предел ремонта / минимальная толщина заднего тормозного диска (мм)	18
Стандартная толщина передней тормозной колодки (дискового типа) (мм)	11.2 (без задней панели)
Предел ремонта / минимальная толщина переднего тормозной колодки (дискового типа) (мм)	2 (без задней панели)
* Задняя тормозная колодка (барабанного типа) стандартная толщина (мм)	6.3
* Предел обслуживания / минимальная толщина задней тормозной колодки (мм)	2
* Задняя тормозная колодка (дискового типа) стандартная толщина (мм)	9.5 (без задней панели)
* Предел обслуживания / минимальная толщина задней тормозной колодки (дискового типа) (мм)	2 (без задней панели)

***указывает, что подходит для некоторых моделей**

III. Трансмиссия

Коробка передач

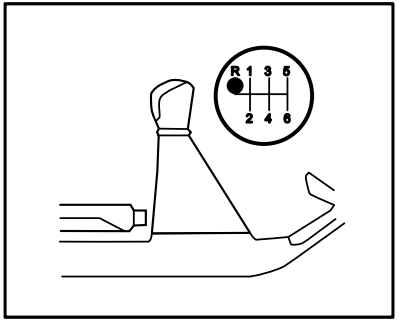

Каждый раз перед переключением передачи педаль сцепления нужно выжать. Схема положения переключателя находится в верхней части рукоятки рычага переключения передач. Когда рычаг переключения передач находится в положении заднего хода, а ключ пускового переключателя находится в положении «включено», загорается индикаторная лампа заднего хода.

Перед переключением на передачу заднего хода автомобиль необходимо полностью остановить.

Конкретные указания по использованию передачи заднего хода: сначала используйте указательный и средний пальцы, чтобы потянуть ограничитель заднего хода вверх, затем включите передачу заднего хода и, наконец, опустите ограничитель заднего хода.

Кнопка переключения режимов движения с электронным управлением

2H: Кнопка режима привода на 2 колеса

4H: Кнопка режима привода на 4 колеса (повышенная передача)

4L: кнопка режима привода на 4 колеса (пониженная передача)

При переключении режима движения происходит задержка в несколько секунд от нажатия кнопки целевого режима движения до завершения фактического переключения.

***указывает, что подходит для некоторых моделей**

При переключении режима привода может возникать легкий механический комбинированный звук удара, что является нормальным явлением.

При переключении в режим 2H рекомендуется максимальная скорость не более 140 км / ч. Если скорость автомобиля превышает 140 км / ч, а время движения превышает 30 минут, это может привести к повреждению трансмиссии автомобиля.

*Принудительная регенерация

Принудительная регенерация требуется, если ранее несколько пассивных регенераций не были завершены. Это действие выполняется, когда на приборной панели горит индикатор принудительной регенерации. Когда загорается индикатор принудительной регенерации, как показано справа Специальная операция выглядит следующим образом:

1) Во время нормальной регенерации индикатор принудительной регенерации не горит. При достижении состояния принудительной регенерации триггера индикатор принудительной регенерации загорается и мигает, чтобы напомнить водителю о необходимости её выполнения. Во время принудительной регенерации соответствующий индикатор всегда горит. После завершения принудительной регенерации и цикла движения индикатор гаснет.
2) Цикл движения: переключатель зажигания переводится из положения ВЫКЛ в положение ПУСК и ВЫКЛ или переключатель зажигания - из положения ПУСК в ВЫКЛ и ПУСК.
3) Когда мигает индикатор принудительной регенерации, автомобиль следует припарковать в безопасном месте и произвести принудительную регенерацию в соответствии с описанным выше методом работы.
4) Процедура запускается нажатием кнопки принудительной регенерации, расположенной на панели приборов, как показано на рисунке выше.

До выполнения принудительной регенерации необходимо припарковать автомобиль в безопасном месте (открытое пространство без легковоспламеняющихся и взрывоопасных материалов вокруг и под транспортным средством, - запрещено парковать автомобиль в закрытом помещении, таком как подземная парковка, парковка в гараже и т.д.). Когда пользователь нажимает кнопку , удерживает ее нажатой в течение 3 и более секунд, при этом время работы двигателя превышает 20 секунд, то начинается принудительная регенерация.

Индикатор регенерации загорится и будет включен в течение всего процесса. Во время принудительной регенерации частота вращения двигателя возрастает до 1500-2200 об / мин, а полная регенерация длится около 1520 секунд.

4) Меры предосторожности при принудительной регенерации:

- Автомобиль должен быть припаркован и двигатель должен работать на холостом ходу.
- Перед запуском регенерации рекомендуется включить кондиционер (увеличивая нагрузку на двигатель, что способствует повышению температуры выхлопных газов).
- Коробка передач должна быть переведена в нейтральное положение.
- Педаль сцепления остается отпущенной.
- Педаль тормоза остается отпущенной.
- Педаль акселератора остается отпущенной.
- Указатель температуры охлаждающей жидкости двигателя поднялся более чем на 1 деление шкалы.

Если какое-либо из вышеперечисленных условий не выполняется, процесс регенерации прекращается.

Если ручная регенерация прошла успешно, частота вращения двигателя переходит к режиму холостого хода, а индикатор регенерации гаснет после цикла движения. Если индикатор регенерации все еще мигает, рекомендуется снова нажать переключатель ручной регенерации, чтобы выполнить операцию регенерации вручную. Если «индикатор регенерации» продолжает мигать после двух попыток принудительной регенерации, рекомендуется дополнительно проверить систему регенерации у дилера Соллерс.

Блокировка дифференциала Eaton

Блокировка дифференциала Eaton — это разновидность механической блокировки дифференциала. Блокировка этого дифференциала автоматическая и не требуетот водителя управления, поэтому ее еще называют самоблокирующейся блокировкой дифференциала. Когда сцепление колес с обеих сторон разное и если разница в скорости вращения колес с обеих сторон достигает предельного значения, то блокировка дифференциала Eaton автоматически блокирует дифференциал, так что колеса с обеих сторон имеют одинаковые скорость вращения. Кроме того, для самоактивирующейся блокировки дифференциала требуется предварительное условие: скорость должна быть ниже 30 км/ч. Если она выше этой скорости, блокировка дифференциала не будет заблокирована. Цель - обеспечить безопасность автомобиля при движении на высокой скорости. После блокировки левая и правая оси жестко связаны, разницы в скорости нет. Если вы повернете на высокой скорости, это может вызвать опрокидывание автомобиля.

***указывает, что подходит для некоторых моделей**

⚠ Внимание

Блокировка дифференциала Eaton отличается электронным управлением, механической конструкцией и высокой надежностью. Эта структура также определяет его уникальный метод управления, то есть стоит не закрывать дроссельную заслонку при проскальзывании, а продолжать энергично нажимать на дроссельную заслонку, чтобы разницу в скорости вращения можно было дополнительно увеличить до заданного значения. Однако блокировка дифференциала Eaton может работать как блокировка только при скорости ниже 30 км/ч. После этой скорости он становится обычным дифференциалом и не влияет на повседневную езду.

Педаль газа

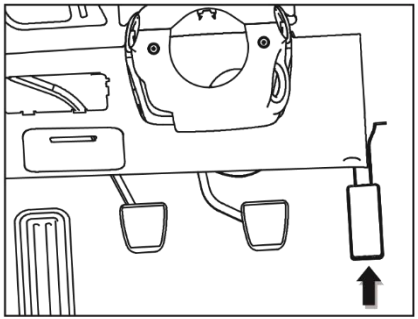

Чтобы избежать излишнего расхода топлива, педаль акселератора должна работать исправно без подклинивания и провалов.

Тормозная педаль

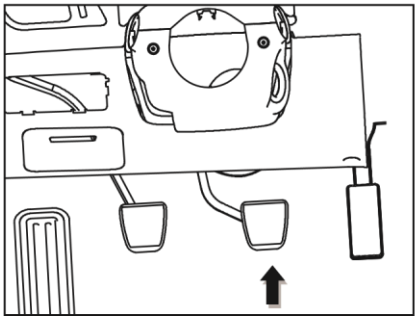

Чтобы избежать резкого торможения, педаль тормоза должна нажиматься плавно. Если двигатель остановлен, усилитель тормозов не сможет полностью выполнить свою функцию, поэтому эффективность торможения будет снижена. В этом случае потребуется приложить значительные усилия на педаль тормоза, чтобы добиться тормозного эффекта.

Педаль сцепления

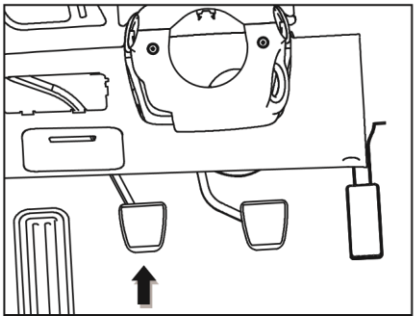

Чтобы выключить сцепление, педаль сцепления должна быть выжата до упора. Иначе трансмиссия будет издавать посторонний звук, что может стать причиной быстрого изнашивания фрикционного диска сцепления и повреждений в коробке передач. Не ставьте ногу на педаль сцепления, если не требуется переключение передач.

⚠ Внимание

Если вам нужно добавить коврик в кабину, убедитесь, что он не мешает при полном выжиме педали сцепления.

Рекомендуется, чтобы толщина коврика не превышала 5 мм, максимальная толщина не должна превышать 15 мм, а самое высокое положение бортика коврика не должно попадать под педаль сцепления при полном выжиме, иначе это приведет к неполному выключению сцепления и преждевременному износу фрикционного диска сцепления, и повреждениям в коробке передач.

Расширительный бачок

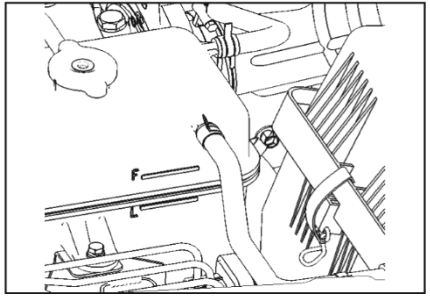

Проверьте антифриз в расширительном баке, - не отворачивайте крышку расширительного бачка, если в этом нет особой необходимости.
Для получения подробной информации, пожалуйста, обратитесь к разделу «Техническое обслуживание».

Крышка заливной горловины топливного бака

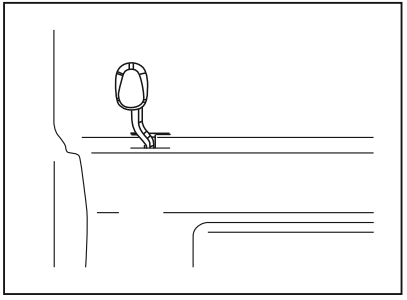

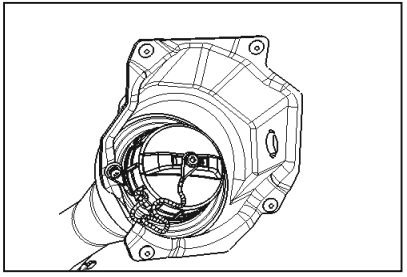

Переместите рычаг крышки топливного бака в нижней левой части сиденья водителя, - крышка топливного бака откроется автоматически, - и поверните крышку топливного бака против часовой стрелки, чтобы отвернуть ее.

Бачок для хранения жидкости сцепления

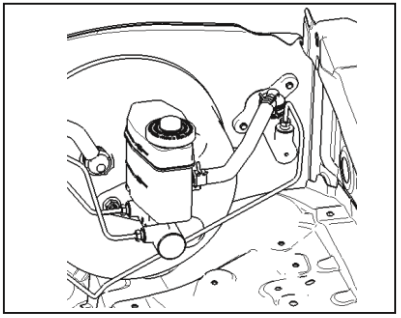

Бачок для хранения жидкости установлен с левой стороны под капотом и является общим с бачком для тормозной жидкости.

Крепление запасной шины

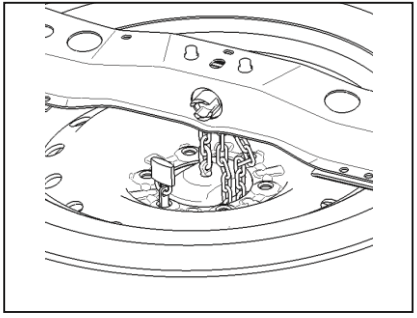

Запасное колесо крепится к задней части рамы вместе с поддоном и балкой запасного колеса. Чтобы опустить или поднять запасное колесо используйте специальный инструмент в автомобильном комплекте.

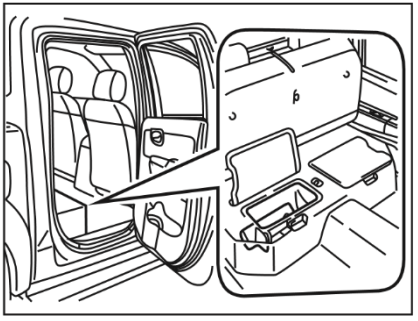

Домкрат находится под подушкой заднего левого сиденья. Инструмент размещается под левым задним сиденьем вместе с баллонным ключом, двумя удлинителями домкрата и поворотной рукояткой. Соедините два удлинителя домкрата с поворотной рукояткой, установите баллонный ключ с торца удлинителя, как показано на рисунке.

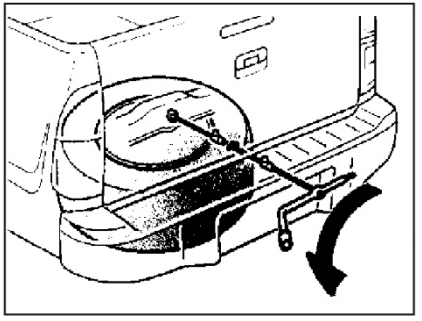

В центре под задней панелью находится овальное кольцо лебедки. Вставьте в него поворотную рукоятку, два удлинителя с баллонным ключом и вращайте кольцо лебедки по часовой стрелке для поднятия запасного колеса, или против часовой стрелки, чтобы опустить запасное колесо. Когда запасное колесо полностью опущено, высвободите кронштейн запасного колеса от лебедки.

Установка и использование огнетушителя

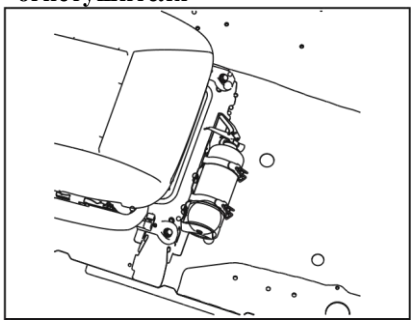

1) Кронштейн огнетушителя находится в кабине под сиденьем пассажира, который подходит для установки огнетушителя размером 2 кг.
2) Отверните правую рукоятку кронштейна огнетушителя, установите огнетушитель, а затем заверните рукоятку, чтобы зафиксировать.
3) Снятие огнетушителя осуществляется в обратном порядке.

⚠ Внимание

- Из-за разницы в размерах огнетушителя, положение прижимной планки нужно правильно отрегулировать при установке огнетушителя для его надежной фиксации.
- Некоторые модели не оборудованы огнетушителями. Проконсультируйтесь с вашим местным дилером, если ваш автомобиль оборудован огнетушителем.
- Регулярно проверяйте давление в огнетушителе и заменяйте его, если давление ниже требуемого.

Инструменты, поставляемые с автомобилем

№	Наименование	Модель	Кол-во
1	Знак аварийной остановки		1
2	Плоскогубцы		1
3	Отвертка		1
4	Два удлинителя домкрата		2
5	Баллонный ключ		1
6	Инструменты		1
7	Поворотная рукоятка		1
8	Гаечный ключ	8-10	1
9	Домкрат в сборе		1

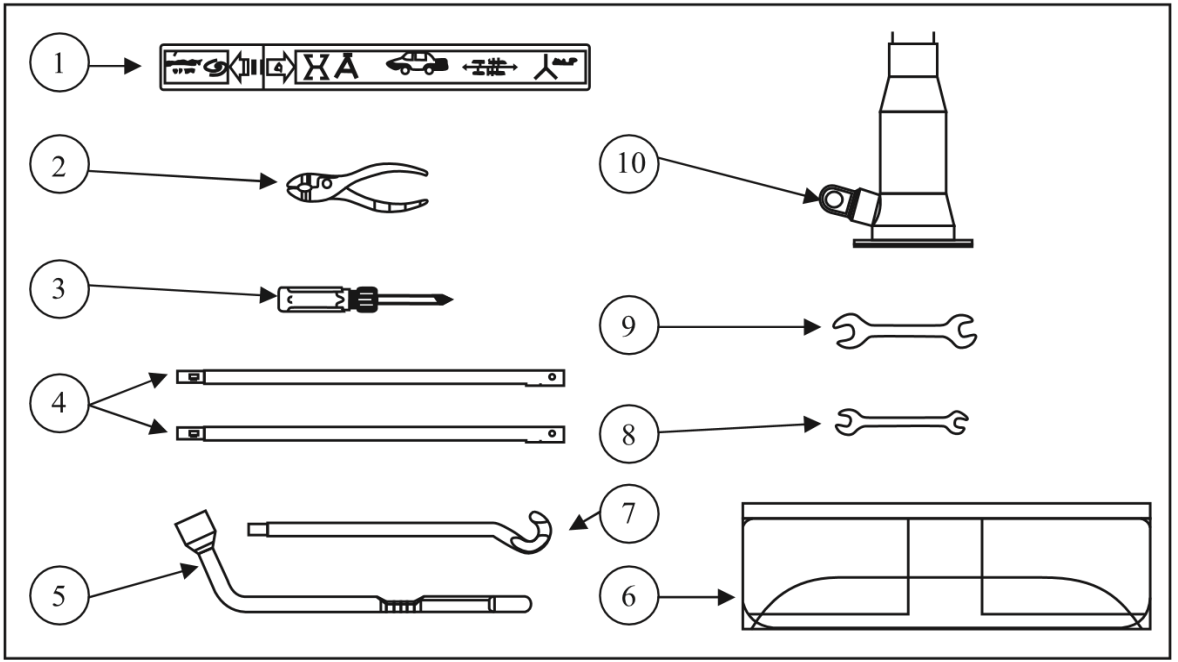
1
2
3
4
5
6
7
8
9
10

Глава V. Управление автомобилем

I. Проверка перед поездкой

Внешний вид

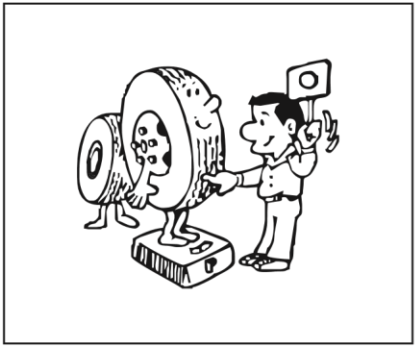

1. Проверьте давление в шинах, отсутствие повреждений, утечек.

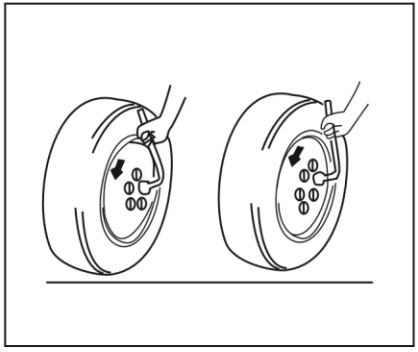

2. Проверьте фиксацию гаек колес.

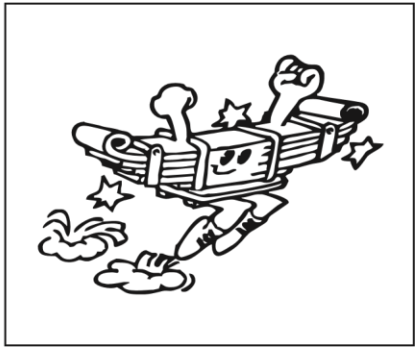

3. Проверьте на наличие повреждений листов рессоры и других деталей.

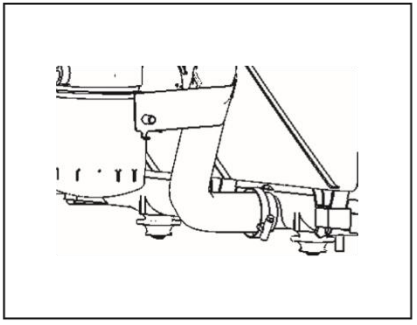

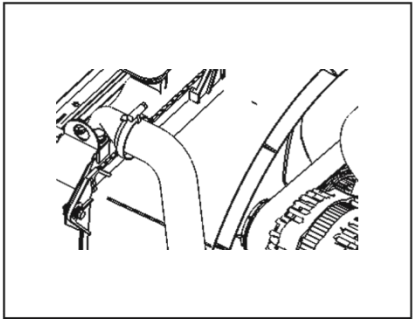

4. Проверьте на отсутствие утечек моторного масла, охлаждающей жидкости, топлива, тормозной жидкости.

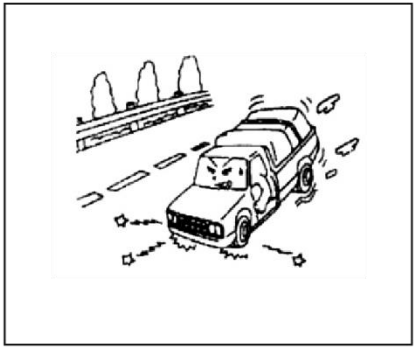

5. Проверьте эффективность системы торможения. Нажмите на педаль тормоза и убедитесь, в норме ли время срабатывания тормоза.

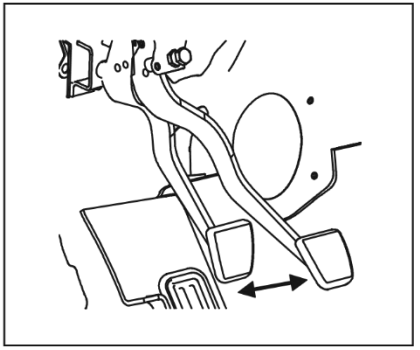

6. Проверьте, в норме ли свободный ход и высота педали сцепления, возвращается ли педаль в исходное положение при ее отпускании.

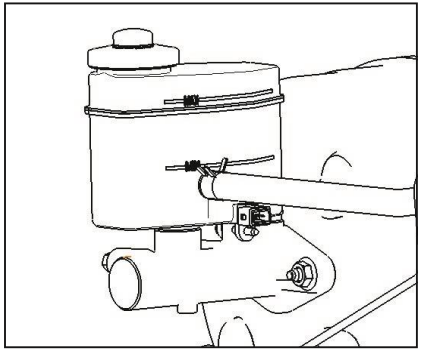

7. Проверьте, находится ли уровень тормозной жидкости в бачке между отметками MIN и MAX.

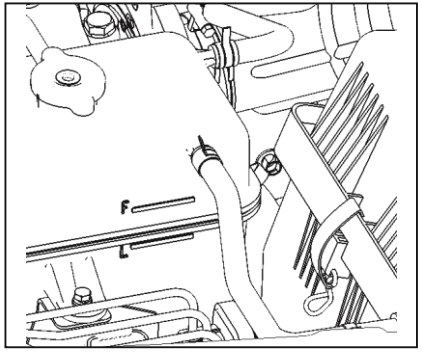

8. Проверьте уровень охлаждающей жидкости в расширительном баке. Если уровень жидкости ниже нижней границы отметки L, добавьте охлаждающую жидкость. При добавлении охлаждающая жидкость не должна превышать верхний предел отметки расширительного бачка F. Проверьте уплотнение и рабочее состояние крышки расширительного бачка.

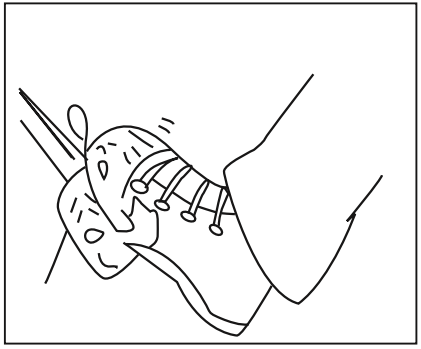

9. Проверьте свободный ход, высоту педали тормоза и равномерность перемещения.

II. Вождение

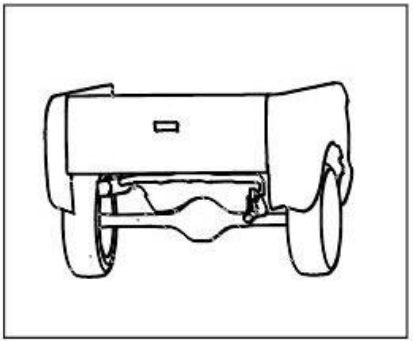

Проверьте, не издает ли двигатель посторонний шум, а также отметьте цвет выхлопа.

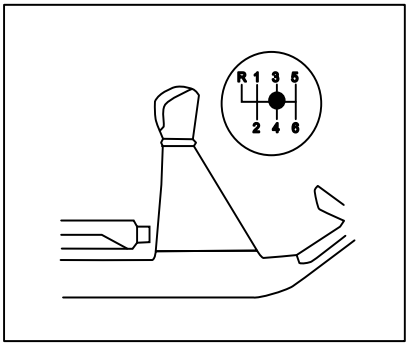

1. Установите рычаг переключения передач в нейтральное положение.

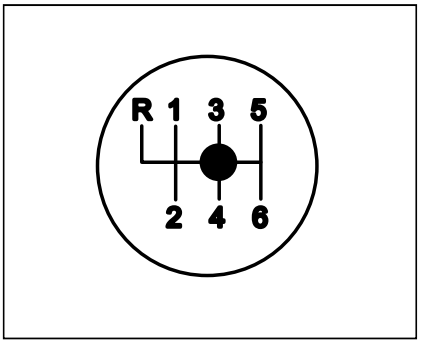

2. Принципиальная схема положения шестерни на рукоятке; при парковке установите рычаг переключения передач в нейтральное положение.

3. Старайтесь избегать резкого ускорения и экстренного торможения.

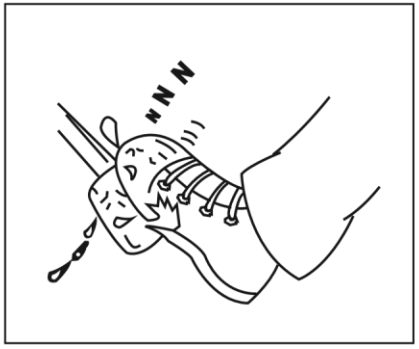

4. Не кладите ногу на педаль сцепления во время движения, иначе может произойти частичное разъединение, что приведет к преждевременному износу фрикционных дисков сцепления.

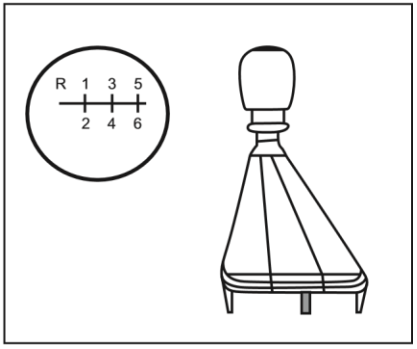

5. Перед переключением на передачу заднего хода или на первую передачу автомобиль необходимо обязательно остановить.

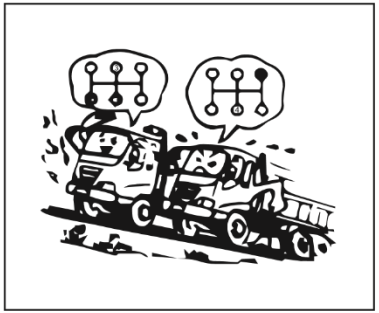

6. При движении в гору, во избежание перегрузки двигателя, своевременно переведите рычаг переключения передач на низшую передачу, прежде чем двигатель начнет замедляться.

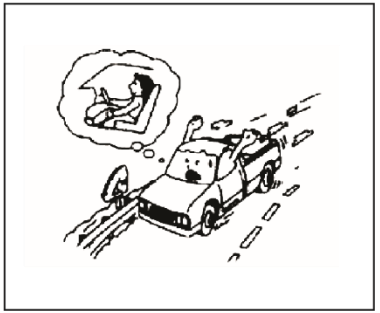

7. При движении под уклон, чтобы получить эффект торможения двигателем, рычаг переключения передач должен быть переведен на низшую передачу.

8. Переключение режима раздаточной коробки 2H/4H-4L.

А. Если автомобиль стоит на месте:

1) Нажмите педаль сцепления и держите сцепление полностью нажатым не менее 5 с.
2) Нажмите кнопку режима движения.
3) Подождите, пока переключение режима движения завершится, то есть индикатор на переключателе режима движения включится.
4) Начните движение.

Б. Если автомобиль находится в движении (2H/4H):

1) Двигайтесь прямо со скоростью менее 15 км/ч.
2) Нажмите педаль сцепления и держите сцепление полностью нажатым не менее 5 с.
3) Нажмите кнопку режима движения.
4) Подождите, пока переключение режима движения завершится и индикатор на переключателе режима движения включится.
5) Отпустите педаль сцепления.

Примечание: Переключение 4H-2H аналогично шагу операции переключения режимов 2H-4H. Однако, когда переключение режима движения завершено, индикатор на переключателе режима движения 4H не горит, а режим движения 2H не отображается.

Кнопки переключения режимов движения и регенерации

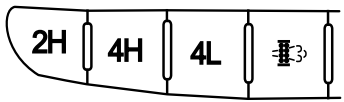

9. Переключении режима раздаточной коробки 2H / 4H-4L

1) Остановите автомобиль, чтобы он оставался неподвижным.
2) Рычаг переключения передач включите на передачу N.
3) Нажмите педаль сцепления и удерживайте сцепление полностью нажатым не менее 5 с.
4) Нажмите кнопку режима движения.
5) Подождите, пока переключение режима движения завершится, то есть индикатор на переключателе режима движения включится.
   C. Увеличение расхода топлива.
   D. Повреждение приводной системы.
6) Начните движение.

Примечание: Переключение 4L-2H/4H - это тот же этап, что переключение режима 2H/4H-4L, однако, при переключении режима движения 4L-2H индикатор на переключателе режима движения 4L не загорается и переключается на привод 2H. При переключении режима движения 4L-4H индикатор 4L выключен, а индикатор переключения режима 4H всегда горит.

⚠ Внимание

1) Не переключайте режим движения, когда заднее колесо автомобиля скользит по льду и снегу.
2) При движении в условиях холодного климата может возникать шум при переключении режима движения с «2H» на «4H». В этом случае переключитесь после остановки автомобиля.
3) Не переключайте режим движения с «4H» на «4L» во время движения автомобиля.
4) Если рулевое колесо находится не в центральном положении, сопротивление увеличивается при переключении режима движения между «4H» и «4L». Это нормально и не указывает на неисправность.
5) Не используйте режим движения «4H» или «4L» при движении по обычной дороге или шоссе. В противном случае возникнут следующие проблемы:
   А. Повышенный шум.
   Б. Увеличение износа шин.
   В. Увеличение расхода топлива.
   Г. Повреждение приводов трансмиссии.

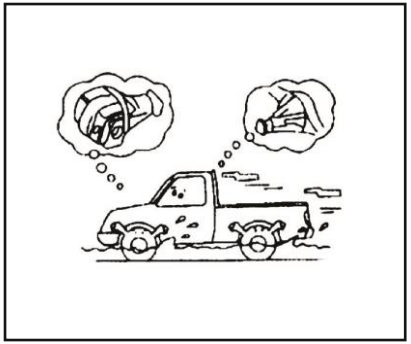

10. Не допускайте попадания воды в двигатель и трансмиссию при движении по мелководью или лужам - это может привести к серьезным повреждениям агрегатов. После движения в таких условиях убедитесь, что трансмиссионное масло переднего и заднего мостов и коробки передач не смешано с водой. При обнаружении воды ее следует слить и заменить трансмиссионное масла.

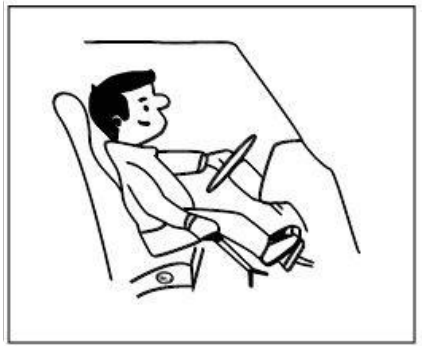

11. При движении в сильный дождь или по мелководью обращайте особое внимание на управление автомобилем, поскольку эффективность торможения временно снижается вследствие сырости и снижения коэффициента сцепления шин с поверхностью.

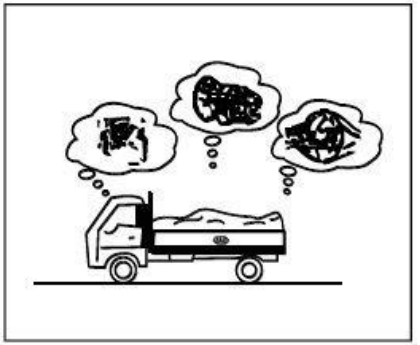

12. Никогда не останавливайте двигатель во время движения, иначе эффективность торможения будет снижена, так как перестает работать усилитель тормозов. Если во время движения замок зажигания установлен в положение «LOCK», это чрезвычайно опасно, поскольку рулевое колесо заблокируется и управление автомобилем будет невозможно.

III. Экономичное вождение

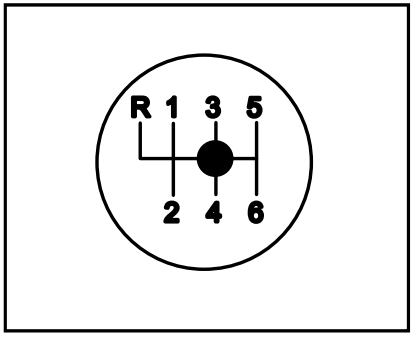

1. С целью экономии топлива, рекомендуется начинать движение со второй передачи.

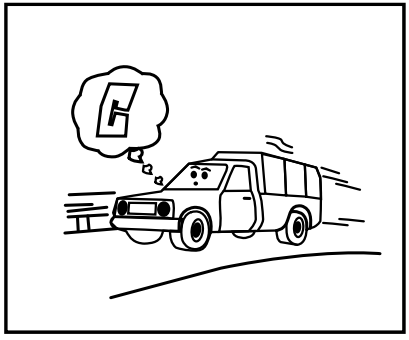

2. Высокоскоростное вождение и резкое переключение передачи с высшей на низшую может привести к чрезмерному расходу топлива.

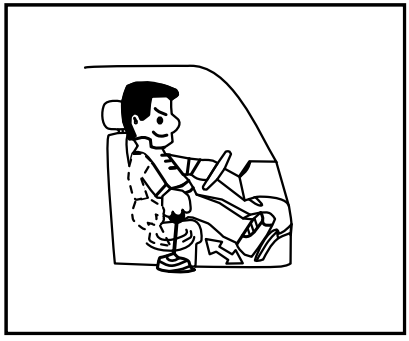

3. При ускорении рычаг переключения передач следует перевести на высокую передачу, а затем медленно отпустить педаль сцепления.

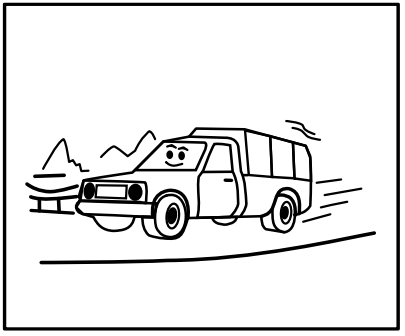

4. При переключении рычага переключения передач на прямую или повышенную передачу автомобиль должен поддерживать определенную скорость.

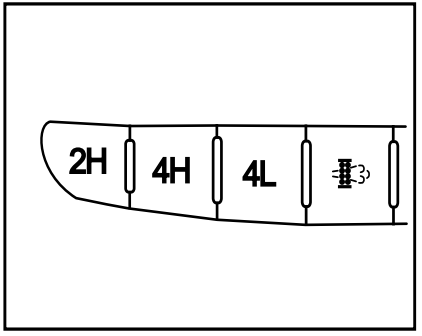

5. Привод на два колеса (2H) используется при движении по обычным дорогам и шоссе. Максимальная скорость - 140 км/ч. В процессе переключения режимов передние колеса не должны быть повернуты на слишком большой угол, иначе плавное переключение режимов будет затруднено. При большом угле поворота колес выйдите из режима полного привода, иначе это вызовет торможение, а также ускорит износ шин.

Режим повышенной передачи полного привода (4H) используется при движении с нормальной скоростью по скользкой дороге, такой как грязная дорога, песок, дождь и снег. Максимальная скорость - 80 км/ч.

При необходимости увеличения тяги используйте **режим пониженной передачи** полного привода (4L). Например, при подъеме и спуске, движении по полю и буксировке автомобилей. Максимальная скорость движения - 40 км/ч.

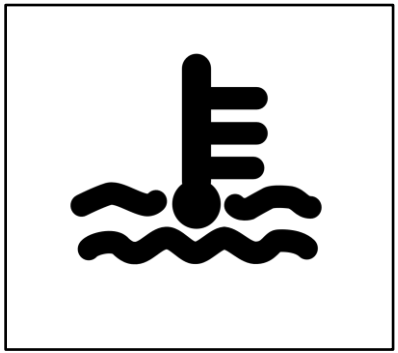

6. Во время движения следите, чтобы температура антифриза находилась в пределах нормы. Если обнаружен сигнал о повышении температуры, автомобиль следует остановить и своевременно осуществить проверку. В противном случае это приведет к серьезному повреждению двигателя.

⚠ Внимание

- При нагретом двигателе и радиаторе, не открывайте напорную крышку расширительного бочка. В противном случае горячая жидкость и пар вырвутся наружу под давлением и вызовут ожоги.
- Добавляя охлаждающую жидкость в двигатель, старайтесь не пролить ее на выхлопную систему и ремень двигателя.

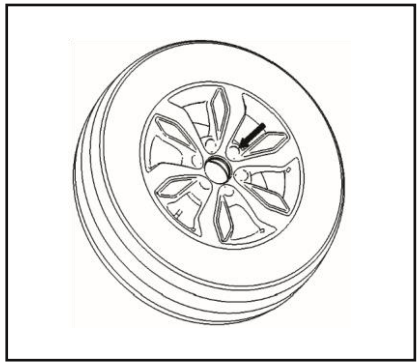

7. Ненакачанные шины увеличивают расход топлива.

IV. Управление и обслуживание автомобиля при отрицательных температурах

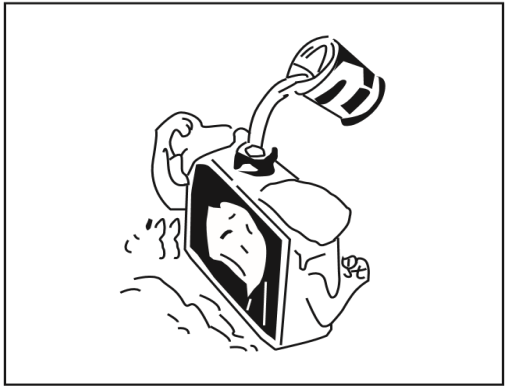

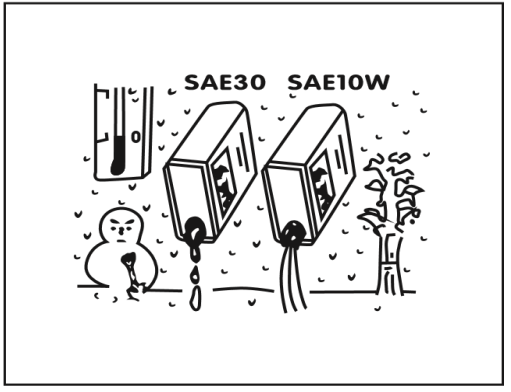

Антифриз

Двигатель приспособлен для работы с антифризом, указанным в спецификации производителя.

Масло двигателя

При понижении наружной температуры масло будет иметь тенденцию к увеличению вязкости. Вязкость масла должна соответствовать внешней температуре.

Глава VI. Аварийные ситуации

I. Буксировка

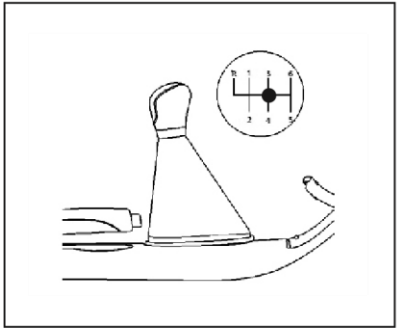

При буксировке автомобиля, обратите внимание на следующие моменты:

1. Если трансмиссия вышедшего из строя автомобиля функционирует исправно, переведите рычаг переключения передач в нейтральное положение.

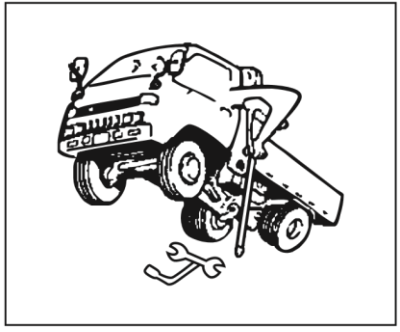

2. Если трансмиссия вышедшего из строя автомобиля неисправна, необходимо демонтировать приводной вал. Протяните буксирный трос (страховочную цепь) между тягачом и крюком неподвижного автомобиля и буксируйте его со скоростью 40 км/ч или меньше.

II. Завоздушивание топливной системы

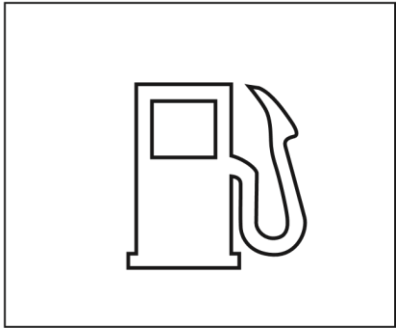

Если в топливном баке закончилось топливо, то вероятно, в систему попал воздух. Когда топливная система засасывает воздух, подача топлива становится невозможной, потому что оно не может плавно поступать в двигатель. Чтобы устранить это, необходимо произвести прокачку топливной системы: ослабьте гайку трубки высокого давления 4-го цилиндра двигателя, прокрутите двигатель стартером примерно 10 секунд.

II. Завоздушивание топливной системы

1. Нажмите несколько раз вверх и вниз на подкачивающий насос, установленный на топливном фильтре, чтобы накачать топливо в топливный насос высокого давления.
2. После того, как топливная система заполнится, запустите двигатель пусковым выключателем.
3. Если двигатель не запускается в течение 10 секунд, повторите шаги 1 и 2.

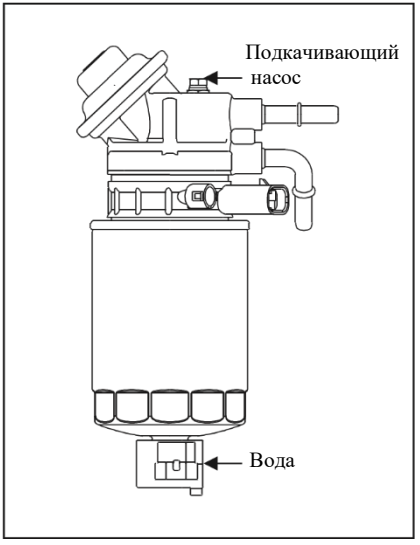

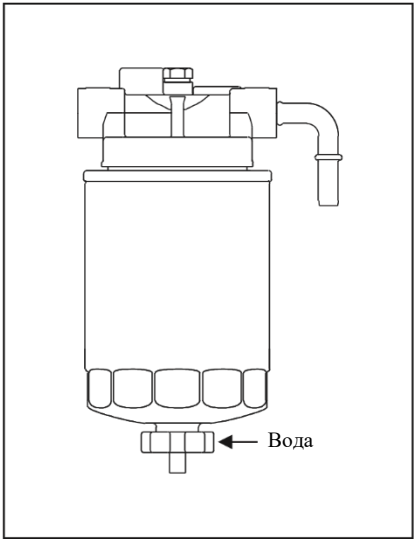

Если загорелся индикатор топливного фильтра, рекомендуется слить воду из этого фильтра и фильтра тонкой очистки одновременно. Для слива необходимо выполнить следующие шаги.

1. Найдите безопасное место для парковки автомобиля.
2. Ослабьте сливной клапан фильтра тонкой очистки в моторном отсеке и сливной винт, установленный на сетчатом фильтре на раме перед топливным баком. Сливайте воду из клапана до тех пор, пока не вытечет вода из фильтра (около 0,1 л) и не начнет вытекать топливо.
3. После слива затяните сливной клапан фильтра тонкой очистки и надавите на ручной насос на фильтре тонкой очистки до тех пор, пока через сливной винт не выльется вся вода и не начнет вытекать топливо. После слива затяните сливной винт сетчатого фильтра.
4. После запуска двигателя проверьте, не вытекает ли топливо через сливной кран. Также проверьте, не горит ли индикатор топливного фильтра.

III. Замена колеса

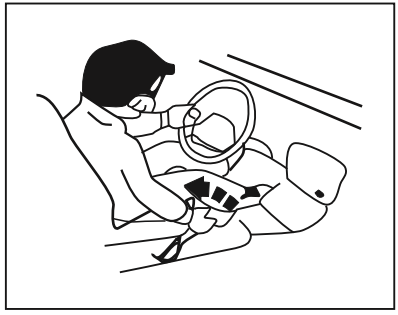

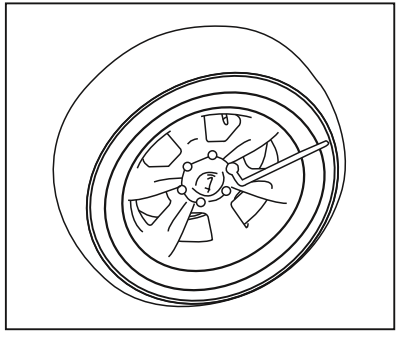

Подготовка

1. Припаркуйте автомобиль на ровной поверхности и потяните вверх ручку стояночного тормоза.
2. Переведите рычаг переключения передач на задний ход.
3. Включите аварийную сигнализацию.
4. Баллонным ключом ослабьте колесные гайки, начиная с верхней, но не демонтируйте ее.
5. Поместите домкрат под точку поддомкрачивания.

Приподнимите автомобиль домкратом.

Разместите домкрат непосредственно над показанной опорой.

Положение опоры переднего моста - нижняя точка опоры балки подвески; **положение опоры заднего моста -** нижняя поверхность заднего моста.

Поднимите автомобиль с помощью домкрата.

Разместите домкрат непосредственно над показанной опорой.

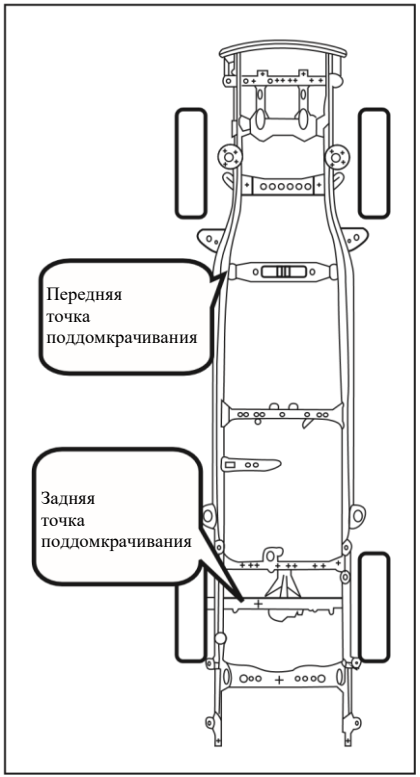

⚠ Внимание

- Домкрат следует размещать по возможности на ровной твердой поверхности и использовать вместе с опорой. Демонтируйте колпак колеса. Используйте баллонный ключ, чтобы повернуть каждую гайку шины против часовой стрелки на один или два оборота (по диагонали). Открутите все гайки после того, как шины оторвутся от земли.
- Осторожно поднимите автомобиль, пока шины полностью не оторвутся от земли. Снимите колесную гайку и снимите колесо.

⚠ Предупреждение

- Когда автомобиль поддерживается только домкратом, вход в автомобиль запрещен. Если кому-либо необходимо сесть в машину, следует использовать дополнительные опоры.
- При нахождении автомобиля на опоре, двигатель нельзя запускать или эксплуатировать, а пассажиров нельзя оставлять в автомобиле.

Инструкция по использованию домкрата

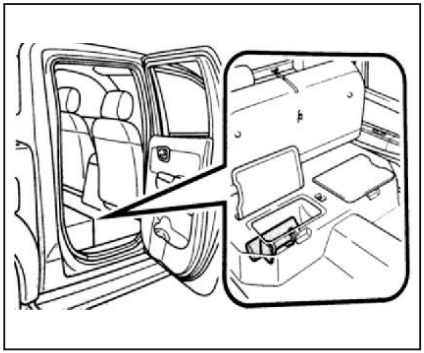

Домкрат размещается под подушкой заднего левого сиденья. Инструмент размещается под левым задним сиденьем: баллонный ключ, два удлинителя домкрата и поворотная рукоятка.

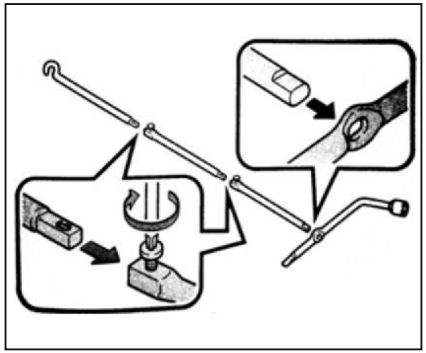

Соедините два удлинителя домкрата с поворотной рукояткой, установите баллонный ключ с торца удлинителя, как показано на рисунке.

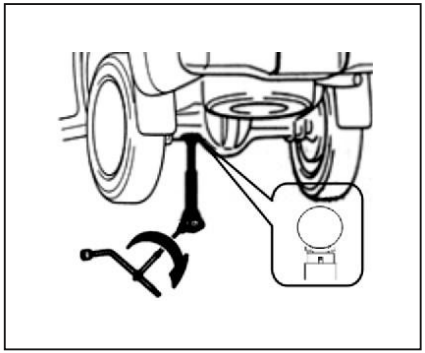

Подъем:
Если точка опоры домкрата выше, чем головка домкрата, поверните головку домкрата, как показано на рисунке, с целью его удлинения. Вставьте рукоятку домкрата, как показано, затем поворачивайте за баллонный ключ.

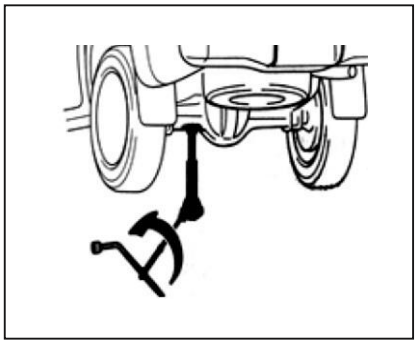

Опускание:
После замены шины автомобиль должен быть опущен. При опускании автомобиля баллонный ключ следует вращать в противоположном вращению при подъеме направлении. Никогда не поднимайте автомобиль на склонах или на мягком грунте. В противном случае возникнет большая опасность. Автомобиль нельзя поднимать домкратом в любом другом месте, кроме предписанной точки опоры домкрата.

⚠ Внимание

- Домкрат следует размещать по возможности на ровной твердой поверхности и использовать вместе с опорой. Снимите колпак колеса. Используйте баллонный ключ, чтобы повернуть каждую гайку шины против часовой стрелки на один или два оборота (по диагонали). Снимите все гайки после того, как шины оторвутся от земли.
- Осторожно поднимите автомобиль, пока шины полностью не оторвутся от земли. Снимите колесные гайки и снимите колесо.

⚠ Предупреждение

- Когда автомобиль поддерживается только домкратом, вход в автомобиль запрещен. Если кому-либо необходимо сесть в машину, следует использовать дополнительные опоры.
- При нахождении автомобиля на опоре, двигатель нельзя запускать или эксплуатировать, а пассажиров нельзя оставлять в автомобиле.

Замена колеса

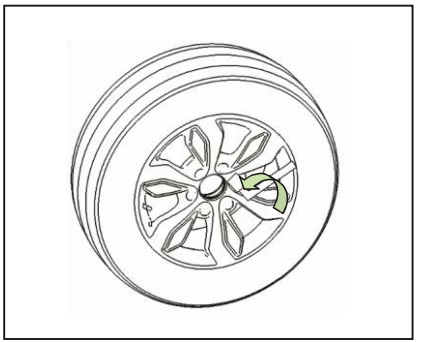

1. Ослабьте колесную гайку против часовой стрелки с помощью баллонного ключа и не снимайте ее.

⚠ Внимание

- Колпак колеса изготовлен из пластика и требует осторожного обращения.
- При снятии крышки колеса вручную возможно нанесение травм пальцам.

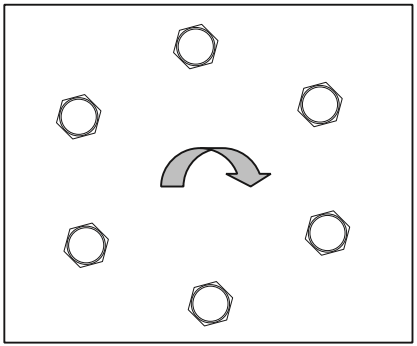

2. Установите домкрат под точку поддомкрачивания на раме, приподнимите автомобиль домкратом, слегка оторвите колесо от земли, открутите колесные гайки, снимите колесо, удалите грязь с поверхности ступицы, шпилек ступицы или монтажного отверстия колеса, а затем установите запасное колесо.

3. Установите и накрутите колесные гайки по часовой стрелке. Проверьте, чтобы колеса не болтались и опустите колесо на землю.

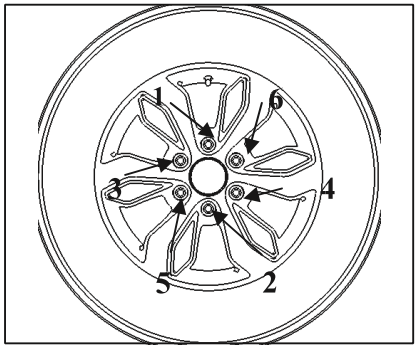

4. Используйте баллонный ключ, чтобы затянуть колесную гайку в указанной ниже последовательности. Момент затяжки колесной гайки:

Переднее колесо: 130 ± 10 Н • м.

Заднее колесо: 130 ± 10 Н • м.

5. Опустите автомобиль и снимите домкрат, установите домкрат, баллонный ключ, два удлинителя домкрата и поворотную рукоятку на место и закрепите.

⚠ Внимание

Никогда не дожимайте ногой и не прилагайте дополнительных усилий к баллонному ключу, так как гайка колеса может затянуться слишком сильно.

⚠ Предупреждение

После замены шин как можно скорее затяните гайки динамометрическим ключом. Дополнительно подтягивайте гайки при движении на 1000 км. При затяжке колесной гайки используйте альтернативное и сбалансированное усилие. Не наносите масло или смазку на шляпку болта. Если колесная гайка затянута неправильно, колесо отвалиться во время движения автомобиля, что приведет к потере управления.

IV. Вызов экстренных оперативных служб с помощью кнопки ЭРА-ГЛОНАСС

На ваш автомобиль установлено устройство вызова экстренных оперативных служб (УВЭОС).

Данное устройство предназначено для оповещения служб экстренного реагирования о произошедшей аварии или возникновении другой чрезвычайной ситуации.

Общие сведения

УВЭОС осуществляет вызов в систему экстренного реагирования, используя для этого сеть GSM/ UMTS. Вызов инициируется в ручном режиме, при нажатии и удержании в течение не менее 3 секунд водителем или пассажиром кнопки «Экстренный вызов» или в автоматическом режиме от встроенного датчика опрокидывания. Экстренный вызов в ручном режиме возможен при включенном зажигании. После установления соединения с системой ЭРА-ГЛОНАСС система передаст набор данных, включающий координаты местоположения автомобиля, его VIN код, время ДТП и прочую информацию необходимую для скорейшего оказания помощи. По завершению передачи данных будет установлено голосовое соединение с оператором системы, для чего в составе устройства имеется микрофон и динамик. Кнопка «Экстренный вызов», защищенная от случайного нажатия откидывающейся крышкой, микрофон и индикатор состояния устройства расположены в блоке интерфейса пользователя. Блок интерфейса пользователя

1 -Кнопка «Дополнительные функции»

2 -Микрофон

3 -Защитная крышка

4 -Кнопка экстренного вызова «SOS»

5 -Индикатор

Также в блоке интерфейса пользователя расположена кнопка «Дополнительные функции», используемая в случае активации дополнительных услуг, реализованных в УВЭОС.

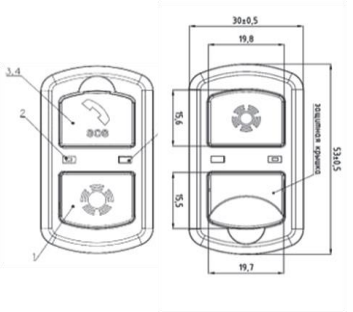

Экстренный вызов

При возникновении ДТП или любой нештатной ситуации, требующей вызова экстренных оперативных служб, действуйте следующим образом:

Откройте крышку блока интерфейса пользователя, защищающую кнопку «Экстренный вызов» от случайного нажатия.

1. Нажмите и удерживайте в течение не менее 3 секунд кнопку

«Экстренный вызов» или сигнал «Экстренный вызов» будет произведен автоматически от встроенного датчика опрокидывания при включенном

2. зажигании в случае, если отклонение встроенного акселерометра становится более заданного для данного ТС критического угла.

Вы можете отменить вызов экстренных служб нажатием кнопки «SOS», если связь со службами экстренного реагирования еще не была установлена.

При начале экстренного вызова будет проиграно голосовое сообщение «Устанавливаем соединение». После установления соединения с экстренными службами будет произведена передача набора данных с информацией, необходимой для скорейшего оказания помощи. Передача информации может занять до 20 секунд. Дождитесь окончания передачи данных и установления голосовой связи с оператором службы экстренного реагирования. Для удобства общения с оператором прочие источники звука в салоне автомобиля (аудиосистема) будут отключены.

Самодиагностика

УВЭОС имеет функцию самодиагностики работоспособности всех основных его компонентов. Процедура самодиагностики включается каждый раз при включении зажигания, при этом индикатор состояния УВЭОС загорается красным цветом на время до 7 секунд. Самодиагностика проходит также периодически при наличии зажигания. Если в процессе самодиагностики будет выявлена неисправность, индикатор состояния будет гореть красным цветом постоянно (при включенном зажигании). Для локализации неисправности вы можете перевести УВЭОС в режим тестирования.

Переход в режим тестирования возможен только при включенном зажигании и отсутствии перемещения автомобиля в течение последней минуты. Для перехода в режим тестирования следует нажать кнопку “SOS” 5 раз в течении 5 секунд и следовать инструкциям, проигрываемым устройством через динамик. В процессе проверок отдельных компонентов устройство будет сообщать о состоянии каждого из них.

⚠ Внимание

При наличии неисправности корректная работа УВЭОС не гарантируется. Как можно быстрее обратитесь в авторизованный сервисный центр для устранения неисправности. УВЭОС оснащено встроенной резервной аккумуляторной батареей, которая позволяет осуществлять его работу даже в случае разрушения / отключения АКБ автомобиля вследствие ДТП.

⚠ Внимание

Если отключить основную АКБ автомобиля, встроенная в УВЭОС резервная аккумуляторная батарея разряжается. Поэтому при последующем подключении основного аккумулятора до полного восстановления заряда резервной АКБ УВЭОС самодиагностика может выявлять неисправность, что не является поводом для обращения в сервисный центр и ее замены. Заряд резервной АКБ производится автоматически при наличии зажигания. Время полного заряда может достигать 10 часов.

Перечень состояний, отображаемых оптическим индикатором с описанием цвета и частоты свечения:

Режим работы	Индикация
Включение УВЭОС после подачи зажигания	Горит красным от 3 до 10 секунд.
Режим «ЭРА»	Горит зеленым, если внутренняя диагностика прошла успешно. Горит красным, если есть неисправность.
Неисправность УВЭОС	Горит красным постоянно. Код неисправности может быть считан по CAN-шине или USB-соединению.
Сеть сотового оператора временно не доступна	Пять коротких красных миганий (5 Гц) и голосовая подсказка «Сеть сотового оператора временно не доступна».
Установление соединения в режиме «Экстренный вызов»	Медленное мигание красный/зеленый (1 Гц). Голосовая подсказка информирует о режиме: - «Установление соединения» ГОСТ 33464-2015 п.7.5.3.5; - «Передача данных в систему» ГОСТ 33464-2015 п.7.5.3.6; - «Данные переданы» ГОСТ 33464-2015 п.7.5.3.7.
Передача МНД в режиме «Экстренный вызов»	
Голосовое соединение в режиме «Экстренный вызов»	Постоянно горит зеленый. Голосовая подсказка «Соединение установлено» ГОСТ 33464-2015 п.7.5.3.8.
Режим «Тестирование»	Горит зеленым, три коротких красных мигания (5 Гц), пауза 2 секунды, повтор.
Режим «Сервис»	Горит зеленым, три коротких красных мигания (5 Гц), пауза 2 секунды, повтор. Подается звуковой сигнал каждые 7 сек.

Глава VII. Техническое обслуживание

I. Периодическое ТО

Периодическое техническое обслуживание должно осуществляться в течение определенного интервала времени. С подробной информацией можно ознакомиться в таблице периодического обслуживания руководства по техническому обслуживанию.

Необходимо убедиться, что двигатель, система контроля выбросов и механическая система вашего нового автомобиля находятся в исправном состоянии. Эти задачи должны выполняться авторизованной сервисной станцией. Однако вождение в тяжелых условиях требует дополнительного или более частого обслуживания. Вы обязаны регулярно выполнять техническое обслуживание.

Условия вождения в суровых условиях:

① Частые поездки на короткие расстояния;

② Вождение по неровным дорогам;

③ Вождение по пыльным дорогам;

④ Вождение в холодное время года;

⑤ Вождение в местности с соленым воздухом.

II. Обязательное обслуживание при обкатке

Первоначальное обязательное обслуживание при обкатке - один из самых важных периодов технического обслуживания, поэтому важно поддерживать оптимальное состояние Вашего нового автомобиля.

Примечание

- Если вам необходимо техническое обслуживание, либо ремонт при поломке автомобиля, обратитесь на станцию обслуживания для осуществления проверки и регулировки.
- Персонал по техническому обслуживанию — это профессионалы, прошедшие обучение в Центре технического обслуживания. Они полностью квалифицированы для ремонта автомобилей Соллерс.

III. ТО и ремонт

Уровень антифриза

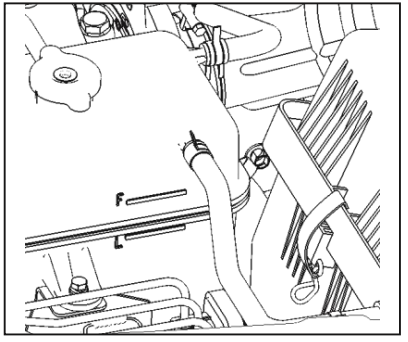

Если уровень антифриза в расширительном бачке ниже «L» (нижний предел), то потребуется долить его в расширительный бачок. Следует проверить, не протекает ли радиатор или другие части системы охлаждения, а затем залейте антифриз до отметки «F» (верхний предел) шкалы.

1. Если вы эксплуатируете автомобиль в холодных регионах, используйте незамерзающую жидкость, рекомендованную Соллерс.
2. Уровень антифриза в бачке следует проверять после охлаждения двигателя.
3. Не снимайте крышку расширительного бачка, если в этом нет необходимости.
4. Уровень антифриза не должен превышать шкалу «F» (верхний предел) расширительного бачка.

Периодическое обслуживание

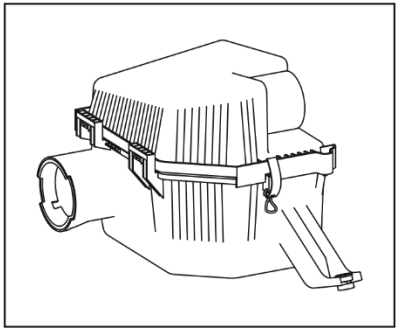

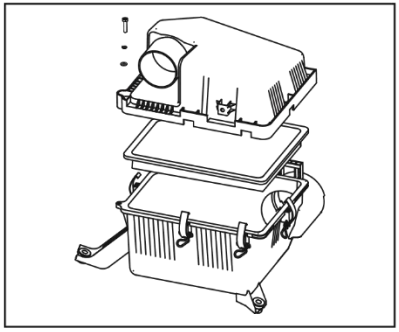

Воздушный фильтр

Если воздушный фильтр засорен, это не только снизит выходную мощность двигателя, но и увеличит расход топлива и станет причиной появления черного дыма. Следовательно, воздушные фильтры требуется обслуживать надлежащим образом. При замене фильтра обязательно используйте оригинальные аксессуары для фильтров Соллерс.

Снятие фильтрующего элемента (расположен спереди справа в моторном отсеке)

Снимите верхние и нижние болты крышки воздушного фильтра и откройте зажим крышки фильтра для извлечения фильтрующего элемента. Очистите корпус и крышку воздушного фильтра. Удалите пыль с верхней и нижней внешней крышек корпуса воздушного фильтра и с поверхности уплотнительной прокладки.

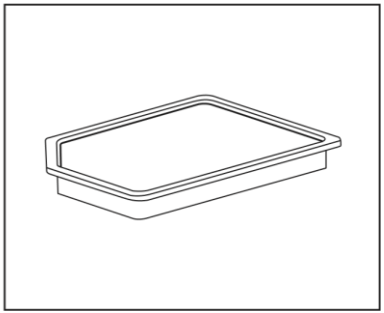

Очистка фильтра

При очистке фильтрующего элемента используются следующие методы: если фильтр загрязнен пылью и он находится в сухом состоянии, сдуйте пыль с фильтрующего элемента сжатым воздухом. Давление сжатого воздуха должно быть менее 7 кг/см².

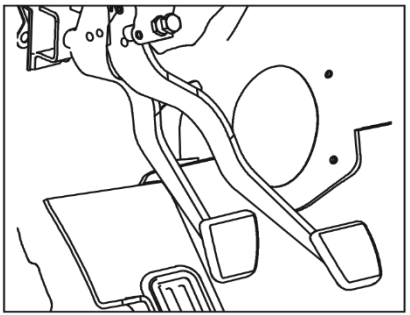

Регулировка педали сцепления

1. Ослабьте стопорную гайку и поверните упорный болт, чтобы отрегулировать высоту педали сцепления до указанного значения. Затяните стопорную гайку.
2. Ослабьте стопорную гайку главного цилиндра сцепления и отрегулируйте длину штанги толкателя так, чтобы свободное расстояние педали сцепления соответствовало установленному значению 10 мм + 5 мм (эта операция не требуется на автомобилях, оборудованных сервомеханизмом). Затяните стопорные гайки.

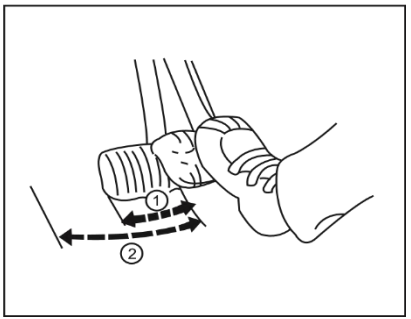

3. Отрегулируйте переключатель сцепления так, чтобы он касался кронштейна педали в нерабочем состоянии, и убедитесь, что металлический конец датчика соприкасается с блоком переключателя педали. Стандартное значение зазора и высоты педали сцепления.

Зазор: 5-15 мм.

Высота: около 165 мм.

Топливный фильтр тонкой очистки

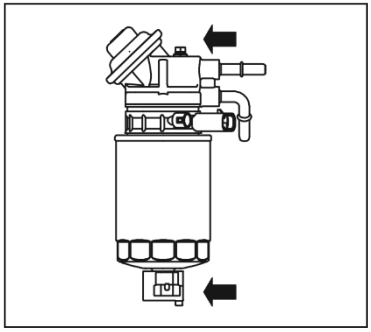

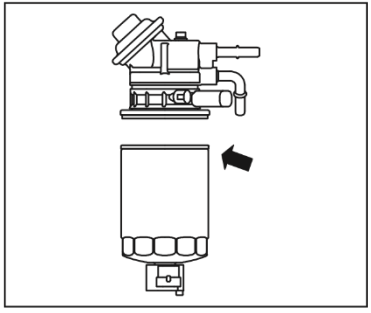

1. Ослабьте сливной винт на фильтре и сливной клапан фильтра, пока из сливного клапана не начнет вытекать жидкость.
2. Отделите подкачивающий насос от нижней части корпуса с помощью специальных инструментов, убедитесь, что все жидкости удалены, сопрягаемая поверхность подкачивающего насоса и корпуса чистые.
3. Фильтрующий элемент и нижняя часть имеют единую конструкцию. Если фильтрующий элемент подлежит замене, нужно заменить нижнюю часть корпуса.
4. После замены затяните нижний кожух специальными инструментами, нажмите кнопку подкачивающего насоса топлива на фильтре и затяните винт выпуска воздуха с моментом 1,5 Нм, - топливо начнет выходить из отверстия из-под сливного винта.
5. После завершения прокачивания системы топливного фильтра запустите двигатель.
6. Если двигатель не запускается в течение 10 секунд, повторите шаги 1 и 2.

Топливный фильтр грубой очистки

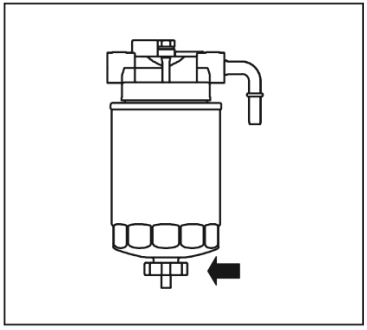

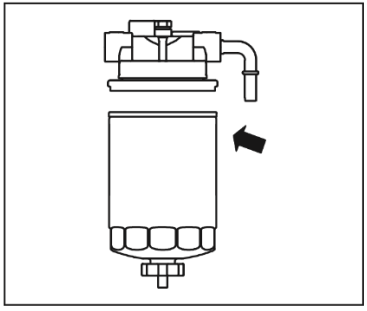

1. Ослабьте сливной винт на фильтре тонкой очистки и сливной клапан фильтра грубой очистки до тех пор, пока из сливного клапана не начнет вытекать жидкость.
2. Разделите верхнюю и нижнюю часть корпуса с помощью специальных инструментов. Убедитесь, что все жидкости удалены и сопрягаемая поверхность подкачивающего насоса и корпуса чистые.
3. Фильтрующий элемент и нижняя часть имеют единую конструкцию. Если фильтрующий элемент подлежит замене, нужно заменить нижнюю часть корпуса.
4. После замены затяните нижний кожух специальными инструментами, нажимайте кнопку подкачивающего насоса топлива на фильтре и затяните винт выпуска воздуха с моментом 1,5 Нм, когда топливо начнет выходить из отверстия из-под сливного винта.
5. После завершения прокачивания системы топливного фильтра запустите двигатель.
6. Если двигатель не запускается в течение 10 секунд, повторите шаги 1 и 2.

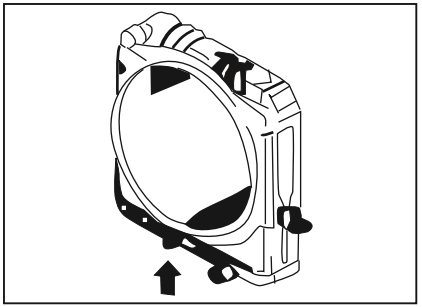

Антифриз

Чтобы заменить антифриз, ослабьте сливной клапан на радиаторе и блоке цилиндров, чтобы слить антифриз из системы охлаждения. Систему охлаждения двигателя следует промывать не реже одного раза в год для обеспечения наилучшего охлаждающего эффекта.

Тип антифриза

Температура воздуха	Тип антифриза
выше -25℃	-25
-25℃ ～-30℃	-30
-30℃ ～-35℃	-35
-35℃ ～-40℃	-40
-40℃ ～-45℃	-45
-45℃ ～-50℃	-50

Удаление воздуха из гидравлического контура сцепления

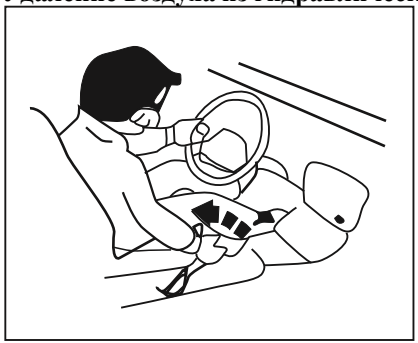

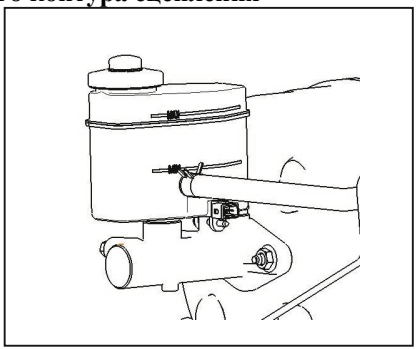

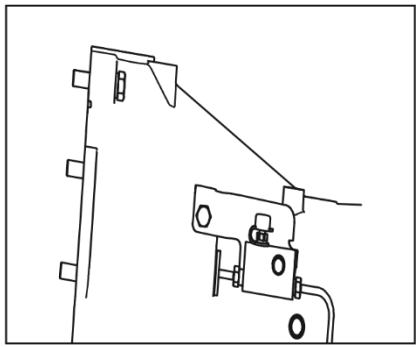

Попадание воздуха в гидравлический контур сцепления приведет к неполному отключению сцепления. Убедитесь, что уровень жидкости в бачке достаточный, удалите воздух и гидравлического контура сцепления. Процедура удаления воздуха из гидравлического контура сцепления должны выполняться двумя людьми. Однако, если объем жидкости в бачке сцепления недостаточен, и это результат ее вытекания, то требуется выполнить проверки гидравлического контура.

Для прокачивания гидравлического контура сцепления выполните следующее:

1. Плотно потяните вверх рычаг стояночного тормоза.
2. Эта операция требует взаимодействия двух человек (А и В), «А» отвечает за прокачивание гидравлического контура, «В» нажимает на педаль сцепления в кабине. «А» снимает резиновую заглушку с прокачного штуцера рабочего цилиндра сцепления, подсоединяет резиновый шланг и опускает второй конец в сосуд с тормозной жидкостью, заполненной не менее чем наполовину.
3. «В» интенсивно и быстро нажимает на педаль сцепления в кабине и медленно ее отпускает. Затем несколько раз повторяет, пока не почувствует большее сопротивление при нажатии на педаль и удерживает ее нажатой с силой. «А» ослабляет прокачной штуцер рабочего цилиндра сцепления 1/2 - 1 оборот под автомобилем.
4. В это время видно, как тормозная жидкость вытекает с пузырьками, а педаль постепенно опускается. Педаль выжимают полностью, затем необходимо затянуть штуцер прокачки.

Примечание. Перед затяжкой выпускного клапана не ослабляйте педаль, чтобы воздух не попал снова.

5. Ослабьте штуцер прокачки, слейте жидкость сцепления с пузырьками в емкость и сразу же затяните ее.

Повторяйте процесс до тех пор, пока в жидкости, вытекающей из шланга, не исчезнут пузырьки воздуха. А затем затяните штуцер и закройте резиновым колпачком обратно.

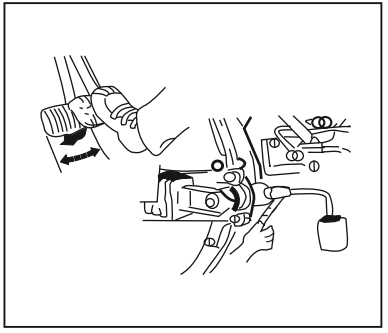

6. Медленно отпустите педаль сцепления и повторяйте прокачку до тех пор, пока пузырьки воздуха из гидравлического контура сцепления не исчезнут. Во время процесса удаления воздуха следите за сохранением тормозной жидкости в бачке на заданном уровне. После завершения необходимо установить резиновую заглушку на штуцер прокачки.

Давление в шинах

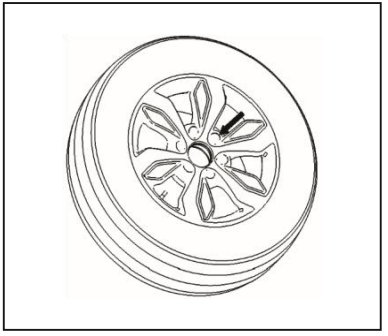

Стандартное давление переднего колеса: 250 кПа.

Стандартное давление заднего колеса: 250 кПа.

Проверяйте давление в шинах, когда шина холодная (стоянка более 3 часов или движение менее 1,6 км).

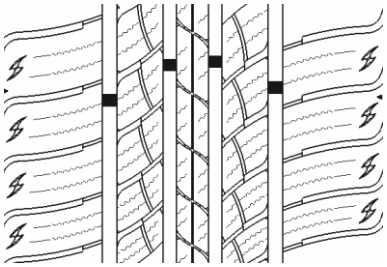

Признаки износа

Проверьте следы износа на шине - следы износа являются индикаторами состояния шин и безопасности. Если следы износа превышают положение отметки износа, немедленно замените их.

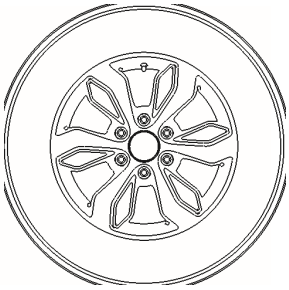

Колесная гайка

При проверке шин убедитесь, что гайки не ослаблены. Во время начального периода движения 5000 км необходимо регулярно проверять гайки крепления колес и при необходимости затягивать их.

Регулировка углов установки колес

Если при движении по ровной дороге автомобиль всегда смещается в сторону или вы видите неравномерный или аномальный износ шин, то требуется выполнять регулировку всех четырех колес.

Регулировка углов установки колес	
Схождение передних колёс – Toe-in	+0°5’ (±4')
Развал передних колёс – Camber	+0°30’ (±30’)
Наклон шкворня переднего колеса продольный – Caster	+1° (±30’)

Регулировка углов установки колес рекомендуется во время второго технического обслуживания, чтобы предотвратить износ шин и повысить безопасность.

Балансировка колес

Балансировка колес необходима, если на нормальной скорости движения ощущается вибрации руля или сиденья.

Масло и рекомендуемые смазочные материалы

Чтобы обеспечить максимальную производительность и длительный срок службы вашего автомобиля, выберите подходящие марки смазочного материала и дизельного топлива, руководствуясь рекомендациями в таблице ниже.

Назначение	Рекомендуемая жидкость / смазка	Кол-во (л)
Моторное масло	HFC4DB2-1D1: -35°C~40°C~5W/40 API CK-4;	7.2
	См. Классификацию моторного масла и таблицу температур для определения вязкости.	
Масло коробки передач	- GL-4 75W/90 при температуре окружающего воздуха от –40°C до 35°C	2.4
Жидкость гидроусилителя рулевого управления	ATF-III	1.2
Масло переднего моста	При температуре от -40 C до -26 C использовать масло SAE 75W/90, API GL-5;	1.1
Масло заднего моста	При температуре от -40 C до -26 C использовать масло SAE 75W/90, API GL-5;	2.6
Масло раздаточной коробки	Dexron III или FORD ESP-M2C138-CJ	1.2
Тормозная жидкость	DOT4	0.5
Колесный подшипник	Универсальная высокотемпературная консистентная смазка на литиевой основе	
Промежуточная опора приводного вала	Универсальная высокотемпературная консистентная смазка на литиевой основе	
Муфта скольжения приводного вала	Универсальная высокотемпературная консистентная смазка на литиевой основе	
Охлаждающая жидкость	Высококачественная охлаждающая жидкость на основе этиленгликоля -45°C	

Назначение	Рекомендуемая жидкость / смазка	Кол-во (л)
Моторное масло	HFC4GA3-4D: -35°C~40°C~5W/40 API SM;	5 (5.7 первая заправка)
	См. Классификацию моторного масла и таблицу температур для определения вязкости.	
Масло коробки передач	- GL-4 75W/90 при температуре окружающего воздуха от –40°C до 35°C	2.4
Жидкость гидроусилителя рулевого управления	ATF-III	1.2
Масло переднего моста	При температуре от -40 C до -26 C использовать масло SAE 75W/90, API GL-5;	1.1
Масло заднего моста	При температуре от -40 C до -26 C использовать масло SAE 75W/90, API GL-5;	2.6
Масло раздаточной коробки	Dexron III или FORD ESP-M2C138-CJ	1.2
Тормозная жидкость	DOT4	0.5
Колесный подшипник	Универсальная высокотемпературная консистентная смазка на литиевой основе	
Промежуточная опора приводного вала	Универсальная высокотемпературная консистентная смазка на литиевой основе	
Муфта скольжения приводного вала	Универсальная высокотемпературная консистентная смазка на литиевой основе	
Охлаждающая жидкость	Высококачественная охлаждающая жидкость на основе этиленгликоля -45°C	

Замена масла коробки передач

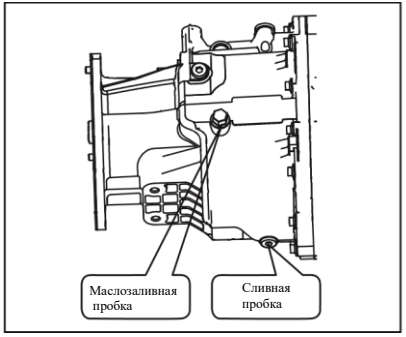

1) Слив

Отверните сливную пробку и слейте трансмиссионное масло.

Момент затяжки: 35 ~ 45 Н м. Проверяйте поверхность сливной пробки на наличие железных опилок и вовремя удаляйте их.

2) Повторная заливка

Отверните пробку заливного отверстия и долейте новое трансмиссионное масло до уровня масла до указанного предела рядом с монтажным отверстием.

Тип и объем трансмиссионного масла:

Масло трансмиссионное 75W / 85 GL-4, - объем заправки: 2,2 л; после заливки проверьте уровень масла и затяните пробку заливного отверстия.

Замена масла в дифференциале переднего моста

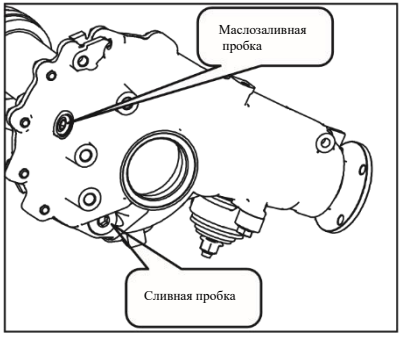

1) Слив

Отверните сливную пробку в нижней части картера переднего моста и слейте трансмиссионное масло. Проверьте поверхность сливной пробки на наличие металлических опилок и удалите их. Затяните болт слива масла.

2) Повторная заливка

Отверните заливную пробку переднего моста и залейте новое трансмиссионное масло.

Тип и объем трансмиссионного масла:

Трансмиссионное масло для большегрузных автомобилей GL-5, объем заправки 1,1 л; после заливки проверьте уровень масла и затяните пробку заливного отверстия.

Замена масла в дифференциале заднего моста

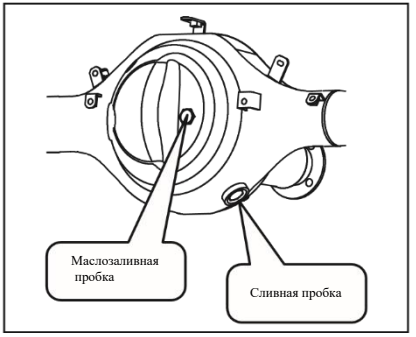

Отверните сливную пробку в нижней части картера заднего моста и слейте трансмиссионное масло. После того, как масло полностью сольется, залейте 2,6 л специального трансмиссионного масла по нижнюю кромку контрольного отверстия уровня масла в картер заднего моста, а затем затяните пробку контрольного отверстия.

Замена смазки подшипников передней и задней ступицы

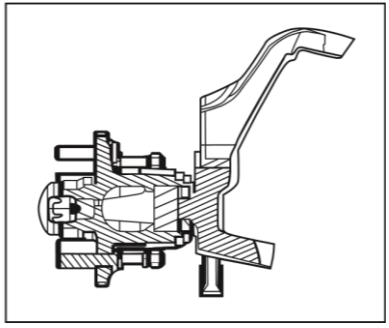

При замене смазки ступичного подшипника необходимо разобрать и собрать ступицу колеса. Для этого просим Вас обратиться в авторизованную станцию технического обслуживания Соллерс. Правильное обслуживание и вождение могут не только продлить срок службы транспортного средства, но также повысить экономию использования топлива и масла.

Смазочные детали

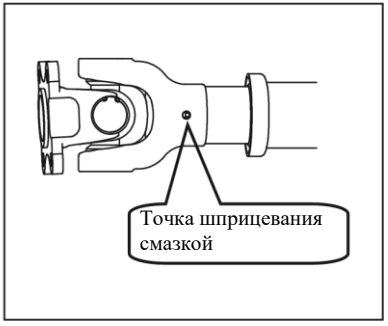

Пожалуйста, смажьте следующие детали универсальной смазкой. Используйте консистентную смазку Foss EPT-2.5 (или ее аналог) для смазки шлицевого соединения привода.

Размеры автомобиля

Пункт	Ед.измерения	Параметр
Габаритные размеры (Д × Ш × В)	мм	5315*1830*1815
Размер хвостовой части кузова	мм	1520*1520*470
Колесная база	мм	3090
Колея (передняя/задняя) FT/RT	мм	1540/1540
Полный вес автомобиля	кг	2499…2830
Снаряженная масса	кг	1760
Номинальная нагрузка	кг	820
Максимальный преодолеваемый объем	%	30
Минимальный угол поворота	м	6.2

Динамические характеристики

Пункт	Ед. измерения	Параметр
Максимальная мощность HFC4DB2-1D1	кВт / об / мин	100/3600
Максимальный крутящий момент HFC4DB2-1D1	Нм / об / мин	320/1600~2600
Максимальная мощность HFC4GA3-4D	кВт / об / мин	140/5000
Максимальный крутящий момент HFC4GA3-4D	Нм / об / мин	290/1800~4000
Максимальная скорость	км / ч	145

Для заметок

Для заметок

Для заметок